Ведомость чертежей марки АС.

Лист	Наименование	Примечание
АС-1	Общие данные	
АС-2	Общие данные	
АС-3	Общие данные	
АС-4	Фасад по оси А.	
АС-5	Цветовое решение. Фасад по оси А.	
АС-6	Фасад по оси 9.	
АС-7	Цветовое решение. Фасад по оси 9.	
АС-8	Фасад по оси К.	
АС-9	Фасад по оси 4.	
АС-10	Фасад по оси Д.	
АС-11	Фасад по оси 2.	
АС-12	Фасад по оси 1.	
АС-13	Входная дверь ДН-1	
АС-14	Фрагмент главного фасада. Гирлянда входа. Декор на отм 3,12	
АС-15	Дверь ДН-1. Узлы А, Б, В.	
АС-16	План кровли	
АС-17	Кронштейн эркера	
АС-18	Декоративные элементы"Венки" на эркере	
АС-19	Колонна междуоконных простенков	
АС-20	Венчающий карниз здания	
АС-21	Парапетный столбик ограждения кровли. Элемент "Акротерий" - навершья столбика.	

Лицензия №РОК 00308 от 28ноября 2008, выданная Федеральной службой по надзору за соблюдением законодательства в области охраны культурного наследия.

Технические решения, принятые в чертежах, соответсвуют требованиям экологических, санитарно-гигиенических, противопожарных и других норм, дествующих на территории Российской Федерации и обеспечивают безопасную для жизни и здоровья людей эксплуатацию объекта, при соблюдении мероприятий,предусмотренных рабочими чертежами.

.Главный архитектор проекта Кокарева.

взамен инв №	
подпись и дата	
инв.№подл	33130

Лист	Наименование	Примечание
АС-22	Гирлянда над окнами 2-этажа. Фрагмент фасада по оси А. Общий вид.	
АС-23	Гирлянда над окнами 2-этажа. Фрагмент фасада по оси 9. Общий вид. Профиль наличника.	
АС-24	Фрагмент фасада по оси А. Центральный пилон на отм 13,47. Декоративный элемент "Тюльпан". Подоконный пояс на отм+9,92 .	
АС-25	Фрагмент фасада по оси А. Центральный пилон на отм 13,47. Междуоконная колонна на отм 9,92.	
АС-26	Фрагмент фасада по оси А. Центральный пилон на отм 13,47. Венок центрального пилона на отм 12,61	
АС-27	Решетка кованого ограждения балкона в осях 1-2.	
АС-28	Фрагмент балконного ограждения в осях 1-2. Боковая секция. Сечение 1-1.	
АС-29	Декоративный элемент эркера. Междуэтажный карниз на отм 5,10	
АС-30	Декоративные элементы междуоконых простенков на отм 3,92. Сечения 1-1, 2-2, 3-3.	
АС-31	Декоративные элементы междуоконых полуколонн по оси А на отм 3,92. Сечения 1-1, 2-2.	
АС-32	Схема кровли. Ограждение кровли. Система снегозадержания.	
АС-33	Ограждение кровли. Спецификация.	
АС-34	Ограждение кровли. Узлы.	
АС-35	Система снегозадержания	
АС-36	Ограда (забор).	
АС-37	Вазон на крыше ризалита по оси А	
АС-38	Вазон на крыше ризалита по оси 9	
АС-39	Вазон на крыше ризалита. Узлы крепления.	

Продолжение см. лист АС-2

Заказчик Управление Федерального казначейства по Ульяновской области

ГК от 15 августа 2011г. АС

Объект культурного наследия регионального значения "Типиграфия А.Т.Токарева", 1910-е г.г. по адресу: г.Ульяновск, ул.Гончарова, д.50/1

изм	кол	лист	№док	подпись	дата

Директор	Козлов	
ГИП	Парамонова	
ГАП	Кокарева	
Разработал	Кокарева	
Проверил	Ивакина	

Ремонтно-реставрационные работы.

стадия	лист	листов
РД	1	

Общие данные

Средневолжский филиал ФГУП института "Спецпроектреставрация"

Фасад по оси Д.

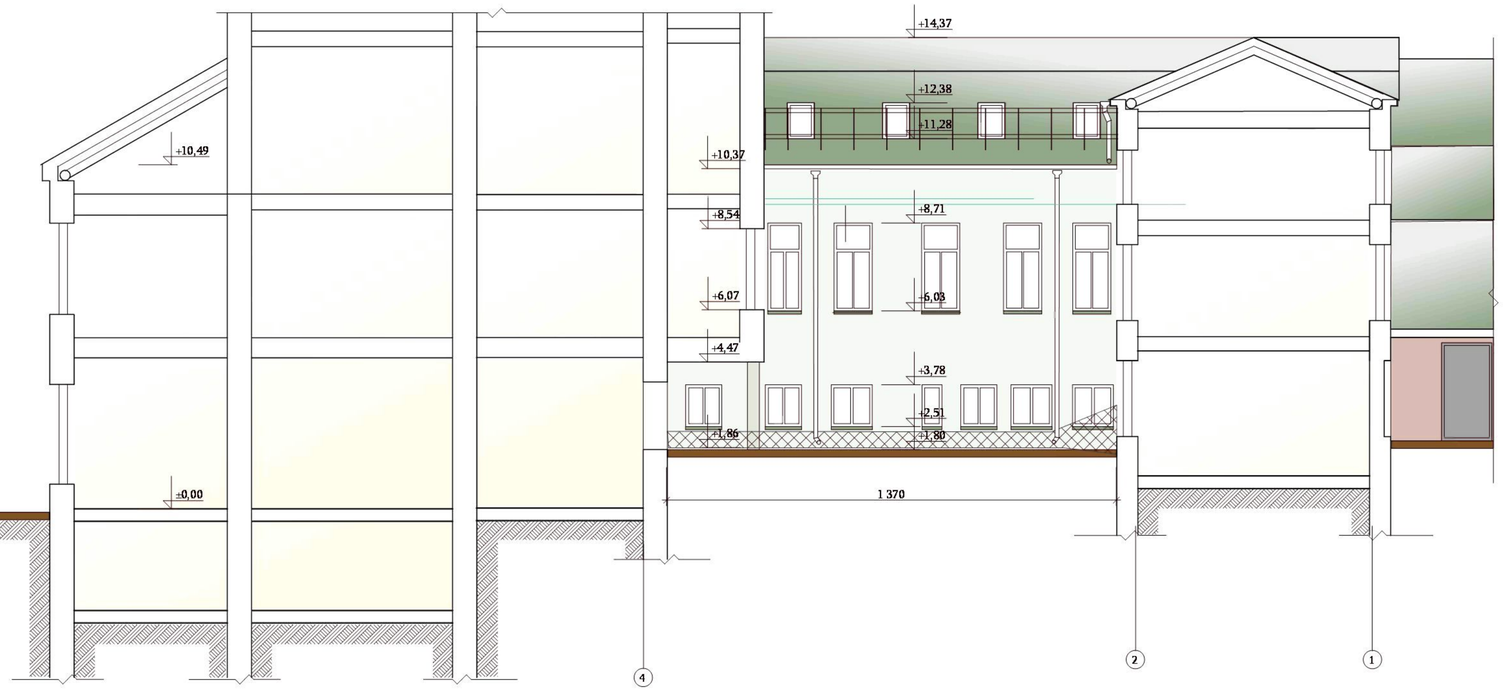

Фасад по оси Д. Современное состояние

Условные обозначения

Основные поверхности стен - штукатурка с покраской фасадной краской на силиконовой основе.
Цвет - по каталогу фирмы Caparol Saibei 14 (RAL 6019 Weibgrun).

Оконные переплеты - существующие по современной технологии оконных систем (из металлопластика). Цвет - белый.

Кровля - существующая металлическая.
Цвет- зеленый

Металлическое проектируемое ограждение кровли.
Цвет- черный.

Стены здания, в указанных штриховкой поверхностях, выше отм 1,86 очистить от старых штукатурных слоев до кирпичной кладки, обработать составом для нейтрализации солей. Оштукатурить заново, загрунтовать и окрасить фасадной краской.
Площадь зачистки и обрабатываемых составом поверхностей стен составляет -8,00м2.

Стены здания очистить от окрасочных слоев, зашпалевать , загрунтовать и окрасить заново. Площадь обрабатываемых поверхностей стен составляет -72,00м2.

На кровле дворового пристроя установить металлическое ограждение (Н=1.20м), протяженностью 10,70м.

Демонтировать существующие водосборные желоба, водоприемные воронки и водосточные трубы Установить новые трубы из оцинкованкного металла с полимерным покрытием - 19,20 м.п..
Диаметр труб 150мм. Цвет - серый. Общая длина водосборных желобов -10,75п.м.

						ГК от 15 августа 2011г.			АС
						Объект культурного наследия регионального значения "Типография А.Т.Токарева", 1910-е г.г. по адресу: г.Ульяновск, ул.Гончарова, д.50/1			
Измен	Кол.уч.	Лист	Nдокум	Подпись	Дата				
ГИП		Парамонова				Ремонтно-реставрационные работы.	Стадия	Лист	Листов
ГАП		Кокарева					РД	10	
Разработал		Кокарева							
Проверил		Ивакина				Фасад по оси Д.	Средневолжский филиал ФГУП института "Спецпроектреставрация"		

А3*2

инв.Nподл	33138
подпись и дата	
взамен инв.N°	

Фасад по оси Д. Современное состояние

Фасад по оси 2.

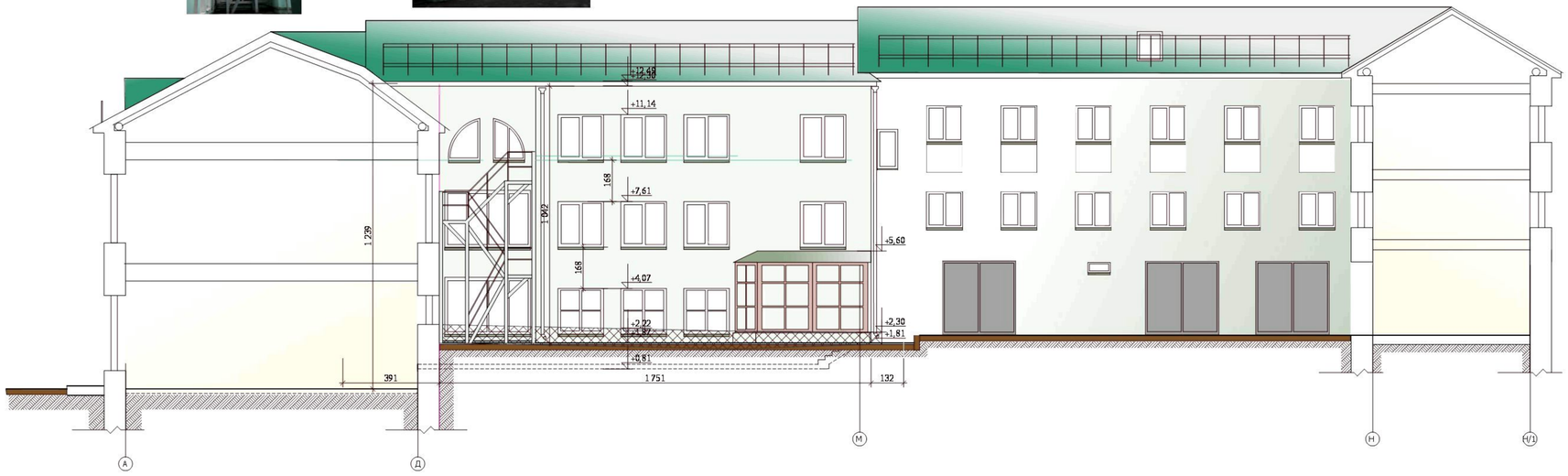

Условные обозначения

Основные поверхности стен - штукатурка с покраской фасадной краской на силико-новой основе.
Цвет - по каталогу фирмы Caparol Saibei 14 (RAL 6019 Weibgrun).

Оконные переплеты - существующие по современной технологии оконных систем (из металлопластика). Цвет - белый.

Кровля - существующая металлическая.
Цвет- зеленый

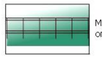

Металлическое проектируемое ограждение кровли. Цвет- черный.

Данным проектом предусматривается ремонт объекта культурного наследия здание в осх А-М. Ремонт современного дворового пристроя в осях М-Н не предусмотрен.

Стены здания, в указанных штриховкой поверхностях, выше отм 1,87 очистить от старых штукатурных слоев до кирпичной кладки, обработать составом для нейтрализации солей. Оштукатурить заново, загрунтовать и окрасить фасадной краской.
Площадь зачистки и обрабатываемых составом поверхностей стен составляет -23,00м2.

Стены здания в осях А-М очистить от старых окрасочных слоев, зашпаклевать , загрунтовать и окрасить заново. Площадь обрабатываемых поверхностей стен, включая откосы окон, составляет -187,80м2.

На кровле в осях А-М установить металлическое ограждение (Н=1.20м), протяженностью 19,50м.

Демонтировать существующие водосборные желоба, водоприемные воронки и водосточные трубы .Установить новые трубы из оцинкованного металла с полимерным покрытием - 20,80 п.м.Диаметр труб 150мм. Цвет - серый. Общая длина водосборных желобов -19,50п.м.

Существующую металлическую лестницу очистить от старых окрасочных слоев и окрасить заново атмосферостойкой краской. Цвет -серый.19,50м. Площадь обрабатываемых поверхностей - 60,50м2.

						ПК от 15 августа 2011г.			АС
						Объект культурного наследия регионального значения "Типография А.Т. Токарева", 1910-е г.г. по адресу: г.Ульяновск, ул.Гончарова, д.50/1			
Измен	Кол.уч.	Лист	Nдокум	Подпись	Дата				
ГИП		Парамонова				Ремонтно-реставрационные работы.	Стадия	Лист	Листов
ГАП		Токарева					РД	11	
Разработал		Токарева							
Проверил		Иванова				Фасад по оси 2.	Средневолжский филиал ФГУП институтаа "Спецпроектреставрация"		

А3*2

инв.N подл	подпись и дата	взамен инв N
33139		

Фасад по оси 1.

Современное состояние.

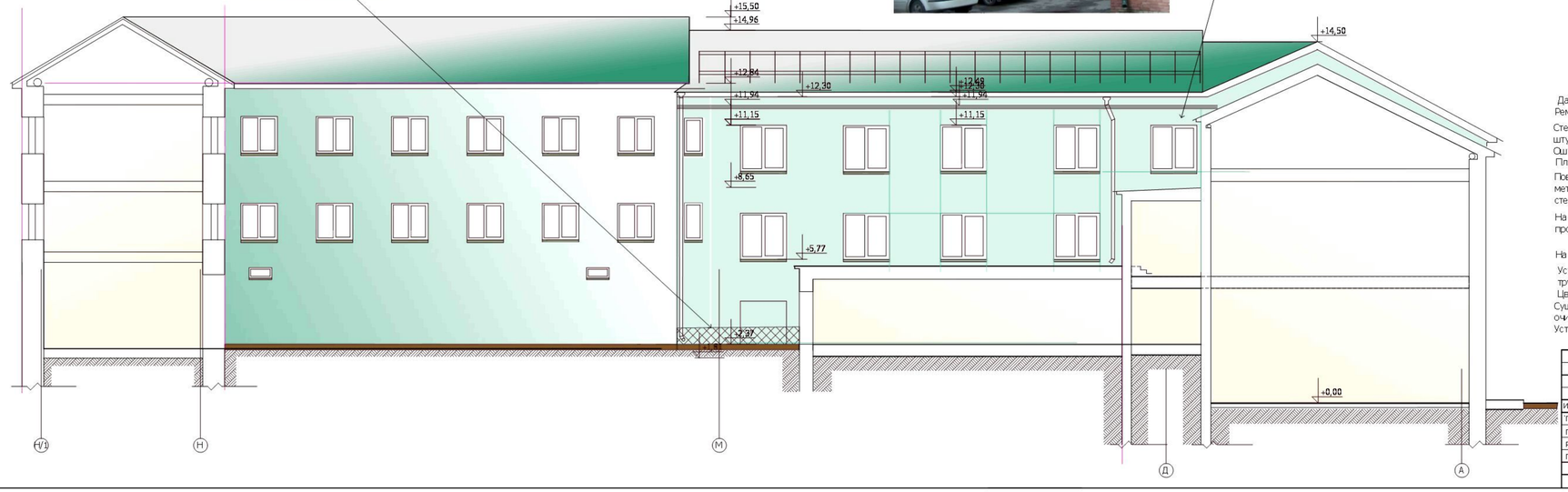

Условные обозначения

Основные поверхности стен - штукатурка с покраской фасадной краской на силиконовой основе.
Цвет - по каталогу фирмы Caparol Saibei 14 (RAL 6019 Weibgrun).

Оконные переплеты - существующие по современной технологии оконных систем (из металлопластика). Цвет - белый.

Кровля - существующая металлическая.
Цвет- зеленый

Металлическое проектируемое ограждение кровли. Цвет- черный.

Данным проектом предусматривается ремонт объекта культурного наследия здание в осх М-А. Ремонт современного дворового пристроя в осях Н-М не предусмотрен.

Стены здания, в указанных штриховкой поверхностях, выше отм 2,37 очистить от старых штукатурных слоев до кирпичной кладки, обработать составом для нейтрализации солей. Оштукатурить заново, загрунтовать и окрасить фасадной краской.
Площадь зачистки и обрабатываемых составом поверхностей стен составляет -3,50м2.

Поверхность кирпичной кладки стены здания в осях М-А очистить, оштукатурить заново по металлической сетке, загрунтовать и окрасить заново. Площадь обрабатываемых поверхностей стен, включая откосы окон, составляет -123,70м2.

На отметке 11,94 над окнами третьего этажа сохранить существующий горизотальный поясок протяженностью 19,50м. Общая развернутая площадь -7,20м2.

На кровле в осях А-М установить металлическое ограждение (Н=1.20м), протяженностью 19,50м.

Установить на кровле водосборный желоб (L = 19.5пм), водоприемные воронки и водосточные трубы из оцинкованного металла с полимерным покрытием - 16,60 п.м. Диаметр труб 150мм. Цвет - серый.

Существующие металлические решетки окон (9шт) демонтировать на время ремонта фасада, очистить от старых окрасочных слоев и окрасить заново атмосферостойкой краской. Цвет -черный. Установить по окончанию ремонтных работ.

Измен	Кол.уч.	Лист	№докум.	Подпись	Дата
ТИП		Парамонова			
ГАП		Кокарева			
Разработал		Кокарева			
Проверил		Иванина			

ГК от 15 августа 2011г. **АС**

Объект культурного наследия регионального значения "Типография А.Т.Токарева", 1910-е г.г. по адресу: г.Ульяновск, ул.Гончарова, д.50/1

Ремонтно-реставрационные работы.

Стадия	Лист	Листов
РД	12	

Фасад по оси 1.

Средневолжский филиал ФГУП института "Спецпроектреставрация"

А3*2

инв.№подл. 33140 | подпись и дата | взамен инв №

Гирлянда входа

Фрагмент фасада по оси А

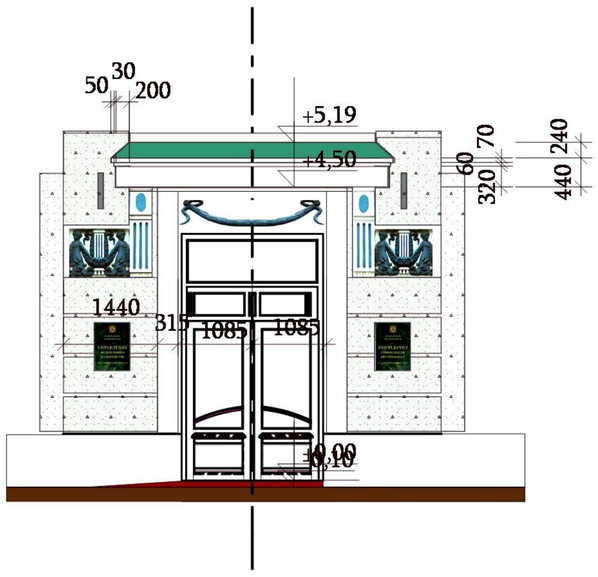

Декор на отм 3,12

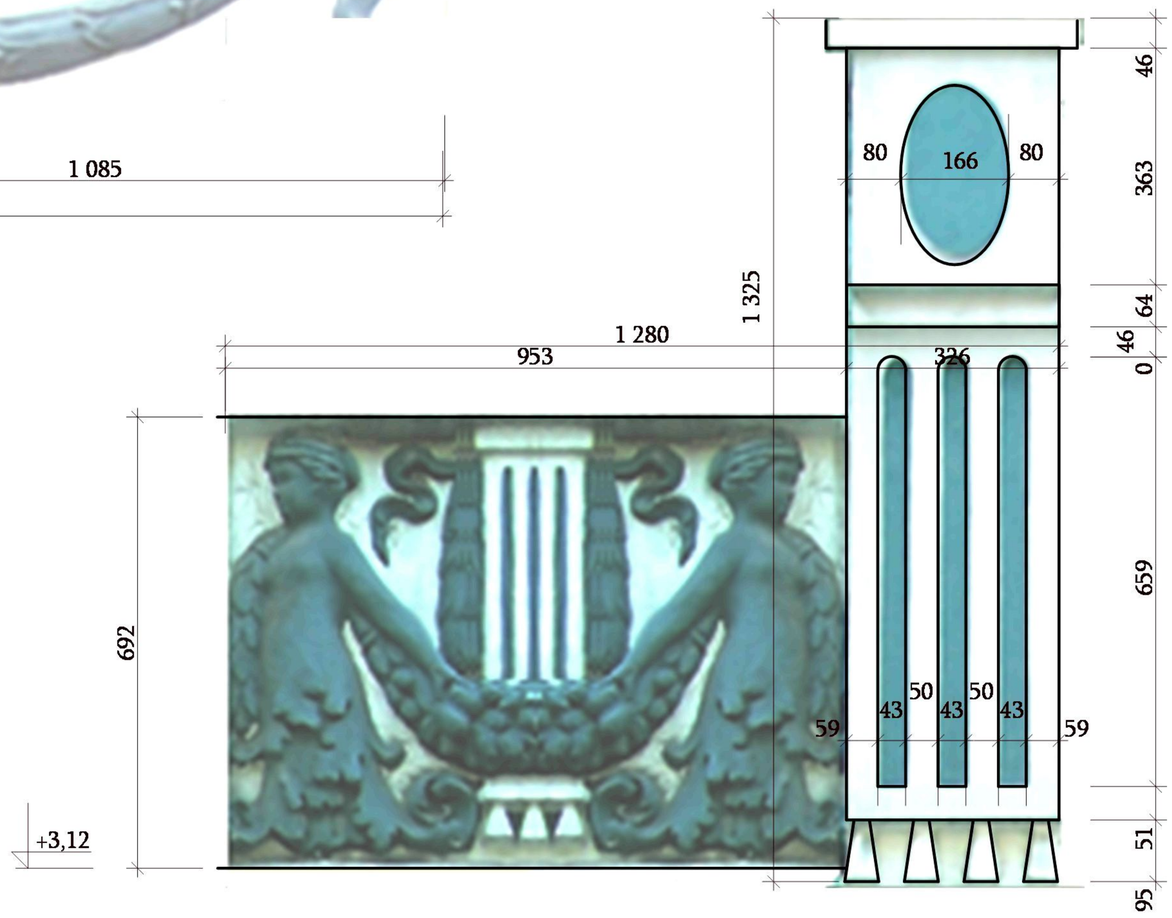

						ГК от 15 августа 2011г. АС
					А 3	Объект культурного наследия регионального значения "Типография А.Т.Токарева", 1910-е г.г. по адресу: г.Ульяновск, ул.Гончарова, д.50/1
изм	кол	лист	№док	подпись	дата	
ГИП		Парамонова				Ремонтно-реставрационные работы. — стадия: РД; лист: 14; листов:
ГАП		Кокарева				
Разработал		Кокарева				
Проверил		Ивакина				Фрагмент главного фасада. Гирлянда входа. Декор на отм 3,12 — Средневолжский филиал ФГУП института "Спецпроектреставрация"

А3

взамен инв №	
подпись и дата	
инв.№подл	33195

План кровли

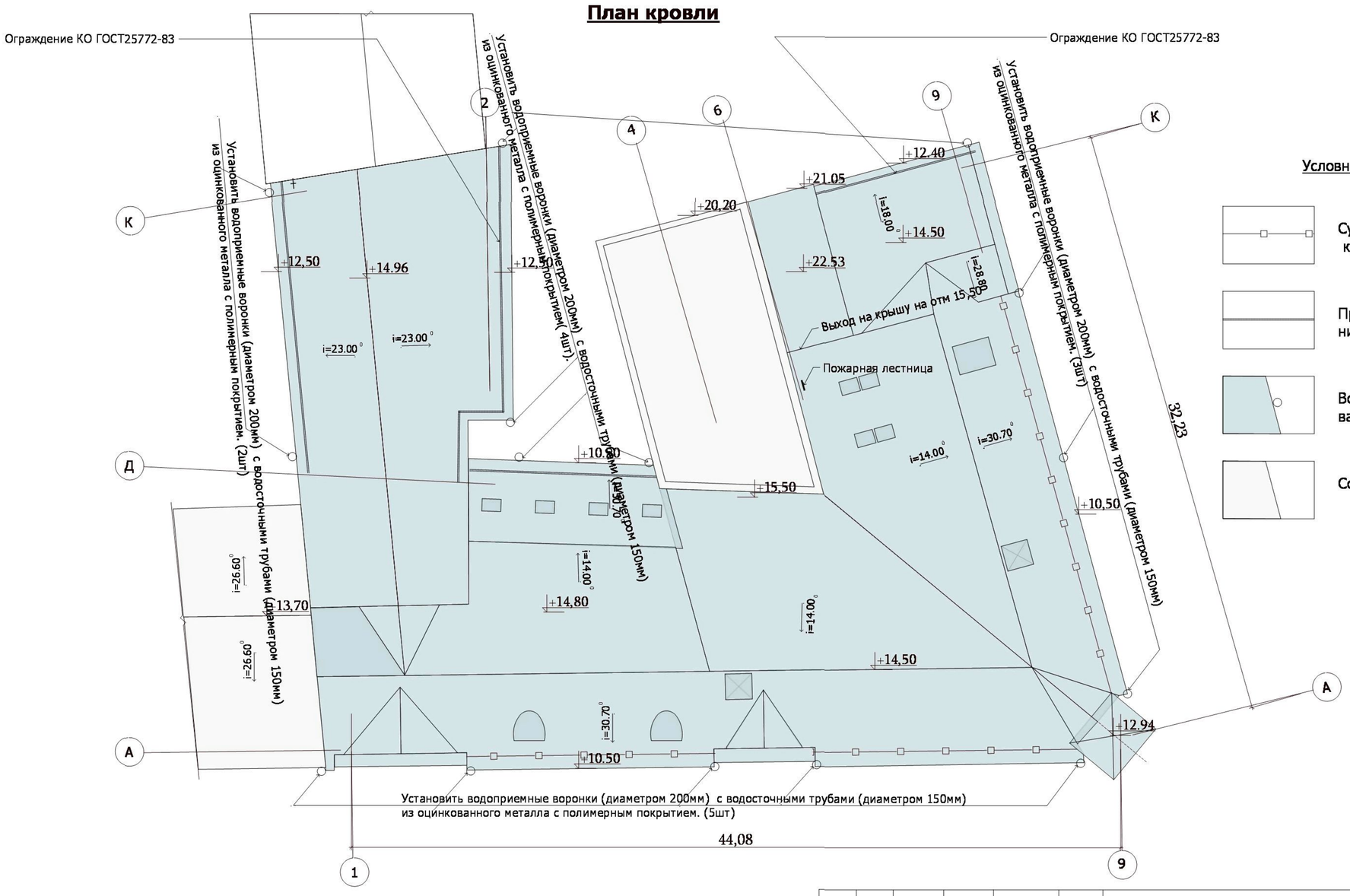

Условные обозначения

- Существующее сохраняемое ограждение кровли по кирпичным столбикам
- Проектируемое металлическое ограждение кровли, вновь устанавливаемое
- Водоприемые воронки, вновь устанавливаемые на скатной кровле здания
- Совмещенная-плоская кровля здания

Данный лист см.совместно с листами АС-32, АС-35, АС-34, АС-35.

Ограждение кровли выполнить металлическое КО ГОСТ 25772-83.

Выход на кровлю осуществляется через слуховые окна с чердака.

изм	кол	лист	№док	подпись	дата	ГК от 15 августа 2011г. АС
						Объект культурного наследия регионального значения "Типография А.Т.Токарева", 1910-е г.г. по адресу: г.Ульяновск, ул.Гончарова, д.50/1
ГИП		Парамонова				Ремонтно-реставрационные работы. — стадия: РД; лист: 16; листов:
ГАП		Кокарева				
Разработал		Кокарева				
Проверил		Ивакина				План кровли — Средневолжский филиал ФГУП института "Спецпроектреставрация"

инв.№подл	подпись и дата	взамен инв №
33197		

А 3

Кронштейн эркера
Общий вид

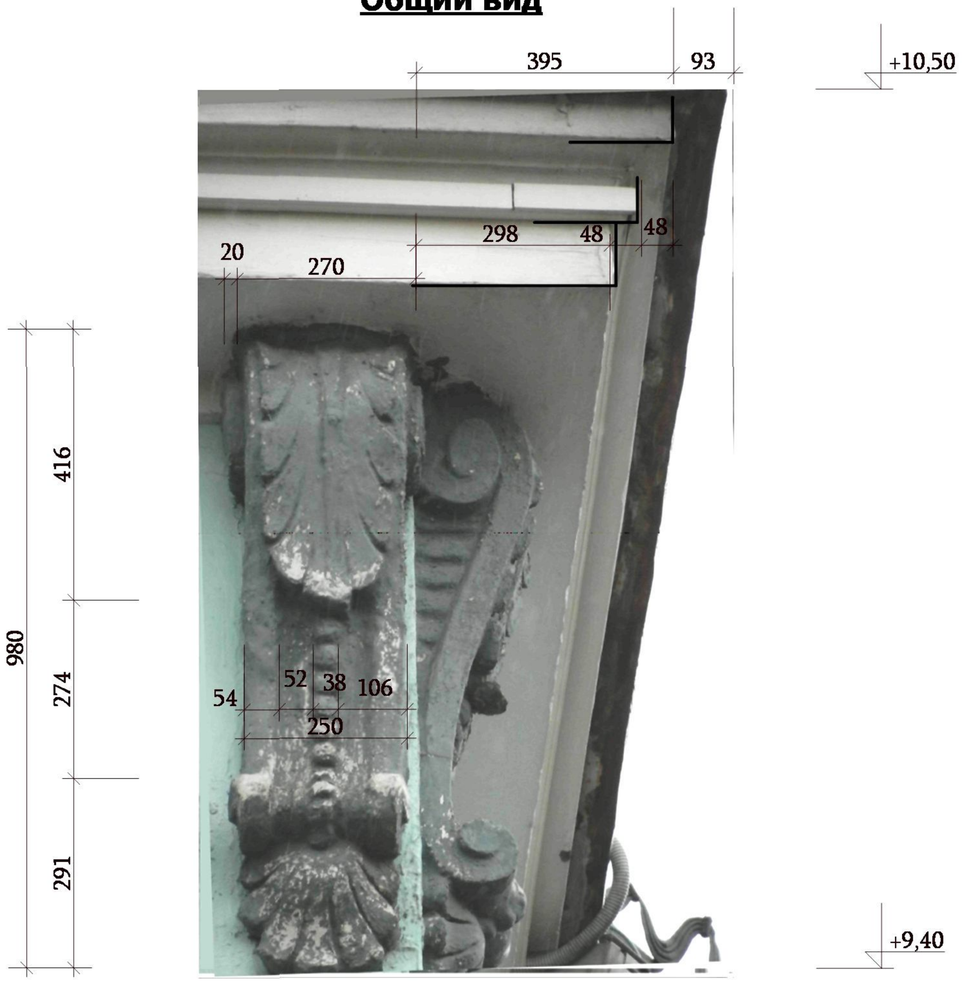

Кронштейн эркера
Боковой вид.

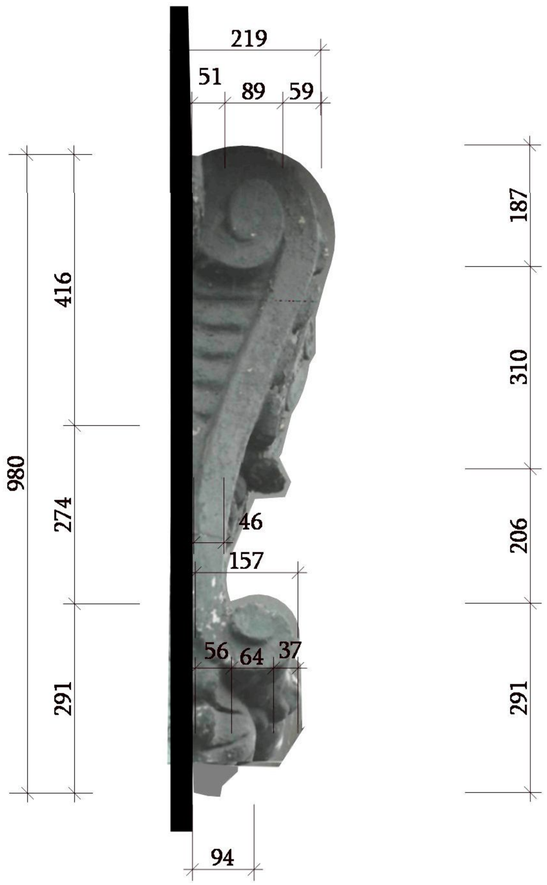

Декоративные элементы кронштейны на отм 9,40 на эркере (4 шт) очистить от старого покрасочного слоя, загрунтовать и окрасить заново. Общая развернутая площадь -3,40м2.

						ГК от 15 августа 2011г. АС
						Объект культурного наследия регионального значения "Типиграфия А.Т.Токарева", 1910-е г.г. по адресу: г.Ульяновск, ул.Гончарова, д.50/1
					А 3	
изм	кол	лист	№док	подпись	дата	

ГИП	Парамонова	Ремонтно-реставрационные работы.	стадия: РД; лист: 17; листов:
ГАП	Кокарева		
Разработал	Кокарева		
Проверил	Ивакина	Кронштейн эркера	Средневолжский филиал ФГУП института "Спецпроектреставрация"

А3

взамен инв №	
подпись и дата	
инв.№подл	33198

Декоративный элемент"Венок" на нижней поверхности эркера

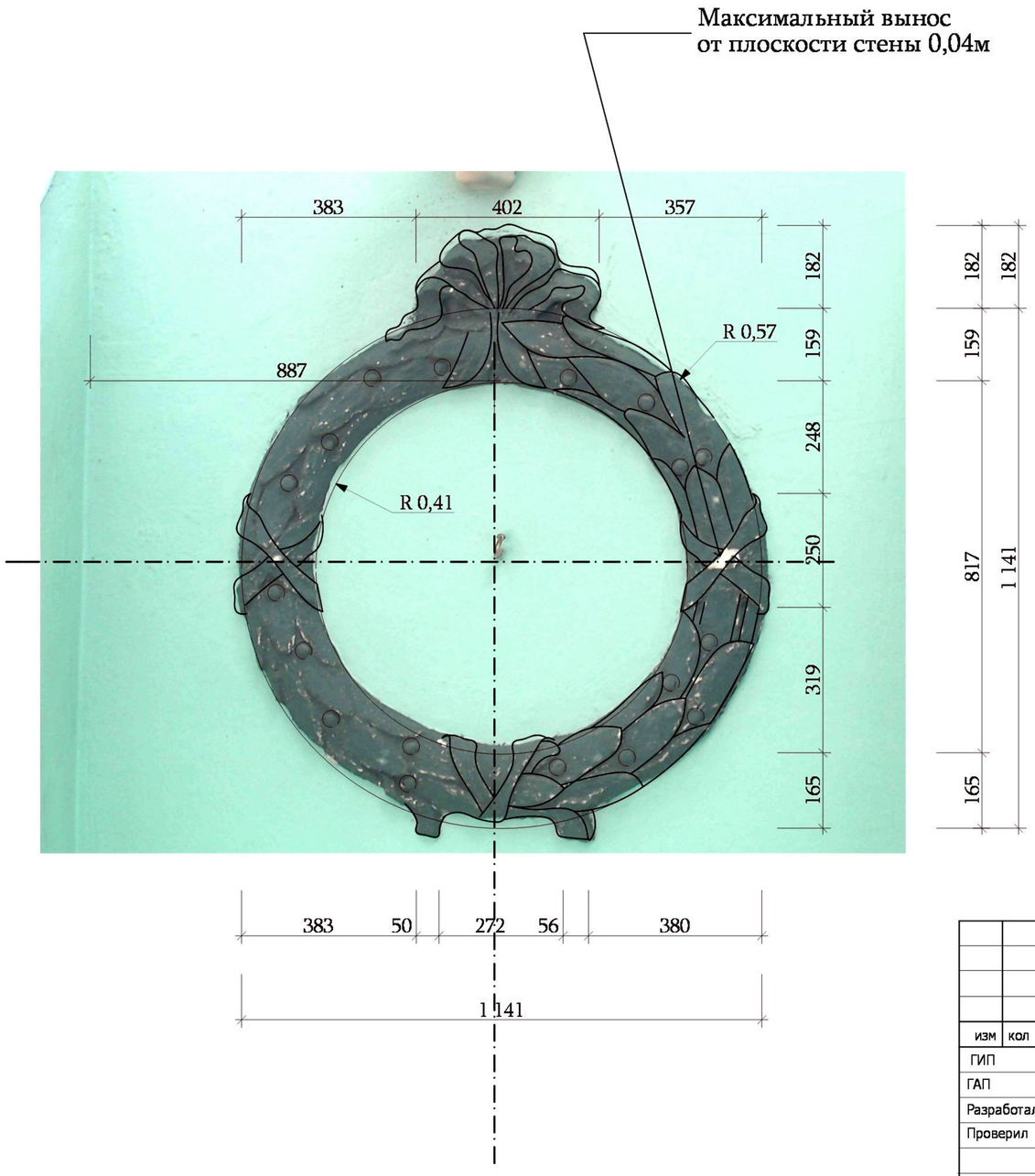

Декоративный элемент"Венок" на уровне окон 2-го этажа эркера

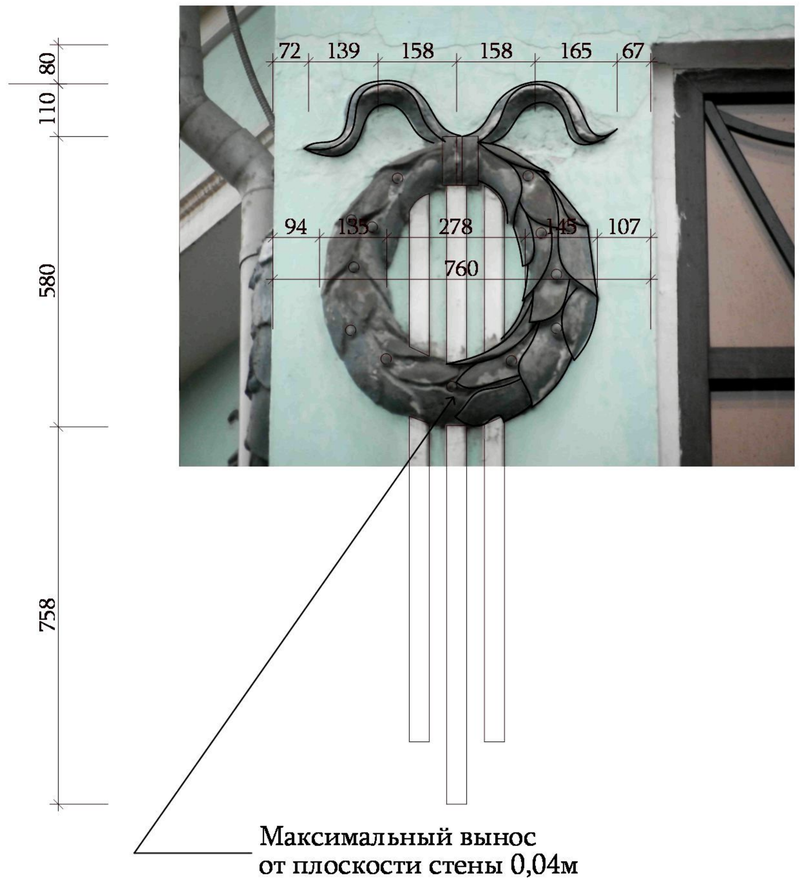

						ГК от 15 августа 2011г. АС
						Объект культурного наследия регионального значения "Типиграфия А.Т.Токарева", 1910-е г.г. по адресу: г.Ульяновск, ул.Гончарова, д.50/1
					А 3	
изм	кол	лист	№док	подпись	дата	
ГИП		Парамонова				Ремонтно-реставрационные работы. — стадия: РД; лист: 18; листов:
ГАП		Кокарева				
Разработал		Кокарева				
Проверил		Ивакина				Декоративные элементы"Венки" на эркере — Средневолжский филиал ФГУП института "Спецпроектреставрация"

А3

инв.№подл	подпись и дата	взамен инв №
33199		

Колонна
Общий вид

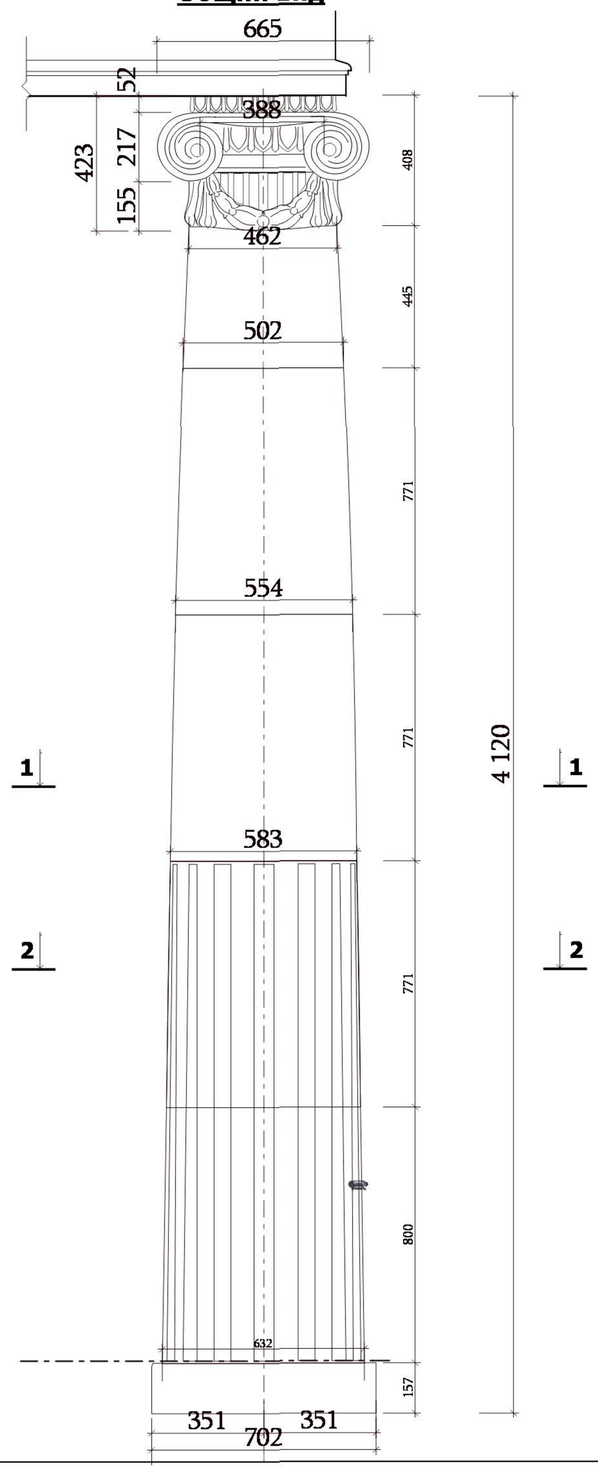

Капитель
Общий вид

1-1

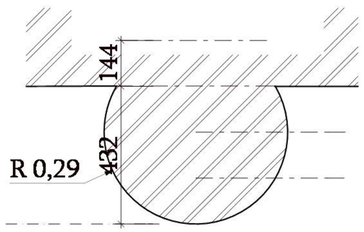

2-2

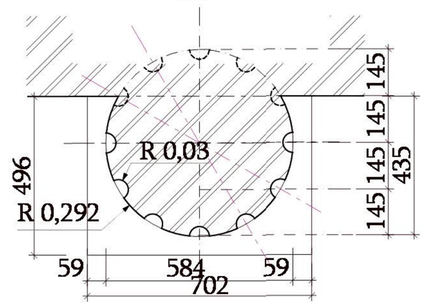

Трехчетвертные колонны ионического ордера, расположенные на междуконных простенках в ходе ремонтных работ необходимо очистить от старых окрасочных слоев, окрасить заново.

						ГК от 15 августа 2011г. АС
					А 3	Объект культурного наследия регионального значения "Типография А.Т.Токарева", 1910-е г.г. по адресу: г.Ульяновск, ул.Гончарова, д.50/1
изм	кол	лист	№док	подпись	дата	
ГИП		Парамонова				Ремонтно-реставрационные работы. — стадия: РД; лист: 19; листов:
ГАП		Кокарева				
Разработал		Кокарева				
Проверил		Ивакина				Колонна междуконных простенков — Средневолжский филиал ФГУП института "Спецпроектреставрация"

А3

взамен инв №	
подпись и дата	
инв.№подл	33200

Общие данные

Архитектурно-строительные чертежи для проведения ремонтно-реставрационных работ объекта культурного наследия регионального значения:"Типография А.Т.Токарева", 1910-е гг., расположенного по адресу: г. Ульяновск, ул. Гончарова, д.50/1 выполнены на основании ГК от 15 августа 2011г., разрешения на разработку научно-проектной документации на объект культурного наследия (памятнике истории и культуры) от 22 августа 2011№11-46/п . Заказчик Управление Федерального казначейства по Ульяновской области.

Здание расположено в историческом центре города и принадлежит озранной зоне ОРЗ - объединенной охранной зоне объектов культурного наследия регионального значения "Типография А.Т.Токарева" (ул.Гончарова,50/1, угол с ул. Дмитрия Ульянова), "Жилой дом второй половины Х1Х в." (Гончарова,52).

Северо-западная граница зоны проходит по линии тротуара ул. Гончарова вдоль домов №50/1, 52, северо-восточная - по линии цоколя северо-восточного фасада дома №52, юго-восточная - по линиям цоколей юго-восточных (дворовых) фасадов домов №50/1, 52, юго-западная - по линии тротуара ул.Дмитрия ульянова вдоль юго-западного фасада дома№50/1.

Здание является одним памятником архитектуры, выполненным в стиле неоклассицизма и представляет собой яркий образец доходного дома начала ХХ века.

Здание размещено в Ленинском районе г.Ульяновска на пересечении улиц Гончарова (бывшая Большая Саратовская) и Дмитрия Ульянова (бывшая Сенная). Рельеф местности ровный искуственно спланированный с уклоном в западном направлении. Кирпичное двухэтажное с подвалом и антресолью здание ориентировано главным фасадом на запад на ул.Гончарова.

Угловая часть здания была построена до 1865г. Здание неоднократно перестроивалось. В 1860-70-х годах усадьба принадлежала купеческой вдове М.Ф.Рябининой и ее наследникам. В 1879 г. усадьба переходит к жене коллежского асессора В.И.Боголюбской, в 1884г. - жене подпоручика Н.М.Макарова. В 1885г. владельцем становится крестьянин М.Н.Зонов. С 1903г по 1918г. владельцем усадьбы был купец А.Т.Токарев. Уже в 1885г. в угловом объеме здания в дворой его части, занятом магазинами и жилыми помещениями, была открыта типография. Здесь были напечатаны многие книги, газеты и журналы, так необходимые для культурной жизни города, способствующие просветительской деятельности.

Центральная часть здания была построена А.Т.Токаревым в 1913-14 гг. как доходный дом, на месте снесенных жилых построек. Здание построено по проекту архитектора и гражданского инженера Ф.Е.Вольсова. На месте старого двухэтажного каменного дома, существовавшего с 1860-х гг. была построена угловая часть здания, выходившая боковым фасадом на ул.Сенную. Первый этаж здания был занят магазинами, на втором располагались квартиры. С 1920г. по 1990 г. в здании располагалось центральное отделение Государственного банка. В 1923 г. на эркере появилась гипсовая надпись "БАНК". В конце 1980-х гг к восточному фасаду северного крыла вплотную примкнули кирпичные хозяйственные строения из силикатного кирпича. В 1999 г. здание передано Управлению федерального казначейства по Ульяновской области. В 1999-2002 гг. к основному объему здания со стороны двора был сделан четырехэтажный каменный пристрой и произведена рекострукция внутренних помещений основной части. В 2001-2003гг. была произведена реставрация уличных фасадов здания. Старая дубовая дверь главного входа была заменена новой из ПВХ, повторяющей пропорции и рисунок прежней. По истечении срока эксплуатации существующую дверь необходимо заменить на дубовую в соответствии с проектом.

Ситуационный план

Продолжение см. лист АС-3

взамен инв №	
подпись и дата	
инв.№подл	33131

изм	кол	лист	№док	подпись	дата
Директор		Козлов			
ГИП		Парамонова			
ГАП		Кокарева			
Разработал		Кокарева			
Проверил		Ивакина			

Заказчик Управление Федерального казначейства по Ульяновской области

ГК от 15 августа 2011г. АС

Объект культурного наследия регионального значения "Типиграфия А.Т.Токарева", 1910-е г.г. по адресу: г.Ульяновск, ул.Гончарова, д.50/1

Ремонтно-реставрационные работы.	стадия	лист	листов
	РД	2	

Общие данные

Средневолжский филиал ФГУП института "Спецпроектреставрация"

Венчающий карниз
Общий вид

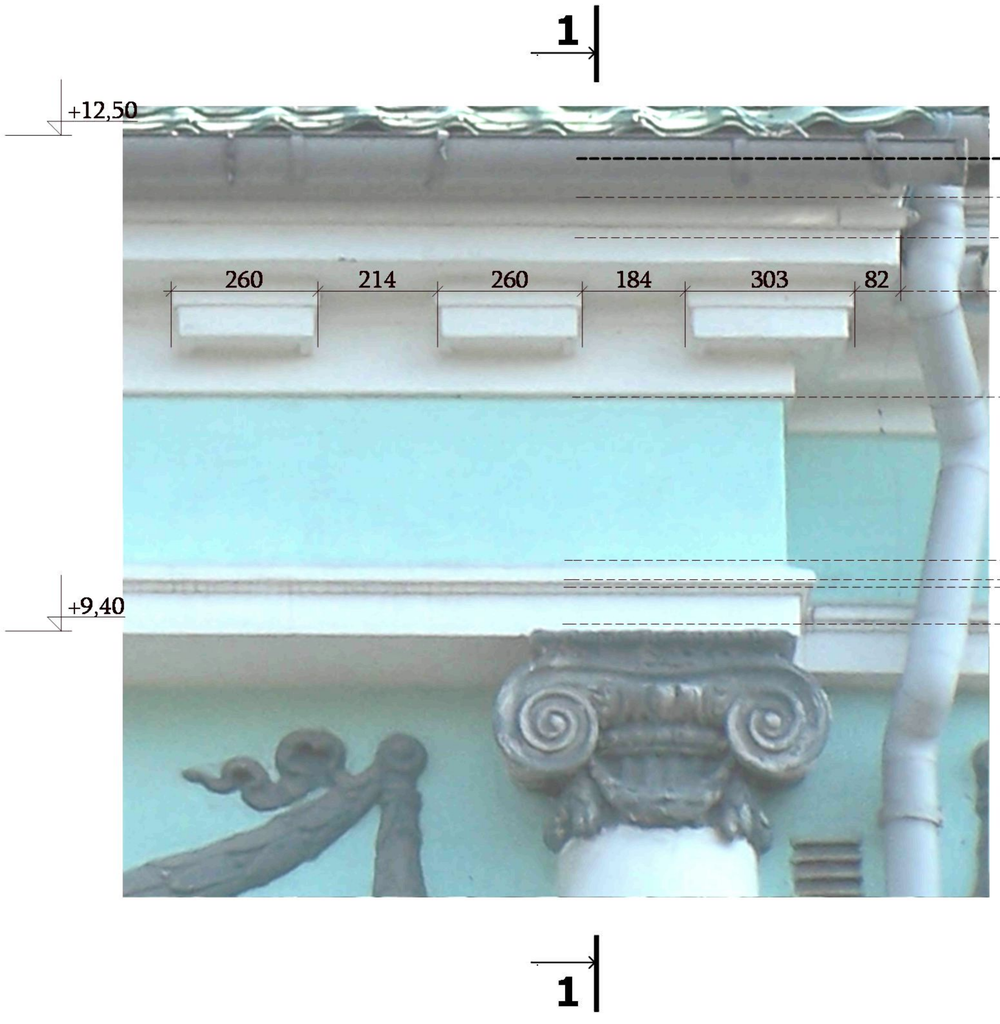

1-1

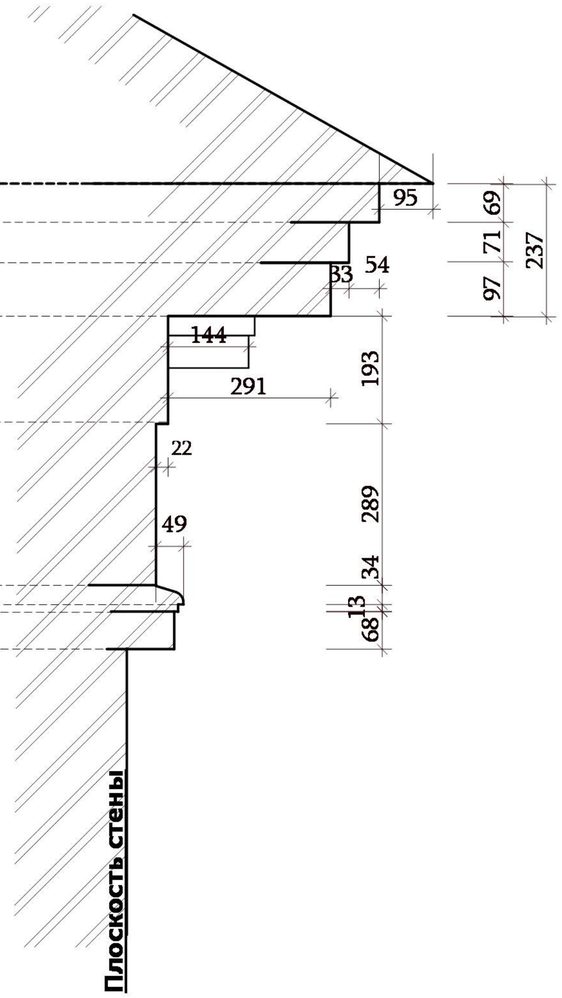

Венчающие карнизы здания ступенчатого очертания необходимо очистить от старых окрасочных слоев, зашпаклевать, загрунтовать и окрасить фасадной краской по системе"Caparol" (Германия). Общая развернутая поверхность составляет -46,80м2.

взамен инв №	
подпись и дата	
инв.№подл	33201

изм	кол	лист	№док	подпись	дата
ГИП		Парамонова			
ГАП		Кокарева			
Разработал		Кокарева			
Проверил		Ивакина			

А 3

ГК от 15 августа 2011г. АС

Объект культурного наследия регионального значения "Типография А.Т.Токарева", 1910-е г.г. по адресу: г.Ульяновск, ул.Гончарова, д.50/1

Ремонтно-реставрационные работы.	стадия	лист	листов
	РД	20	

Венчающий карниз здания

Средневолжский филиал ФГУП института "Спецпроектреставрация"

А3

Столбик ограждения кровли . Общий вид

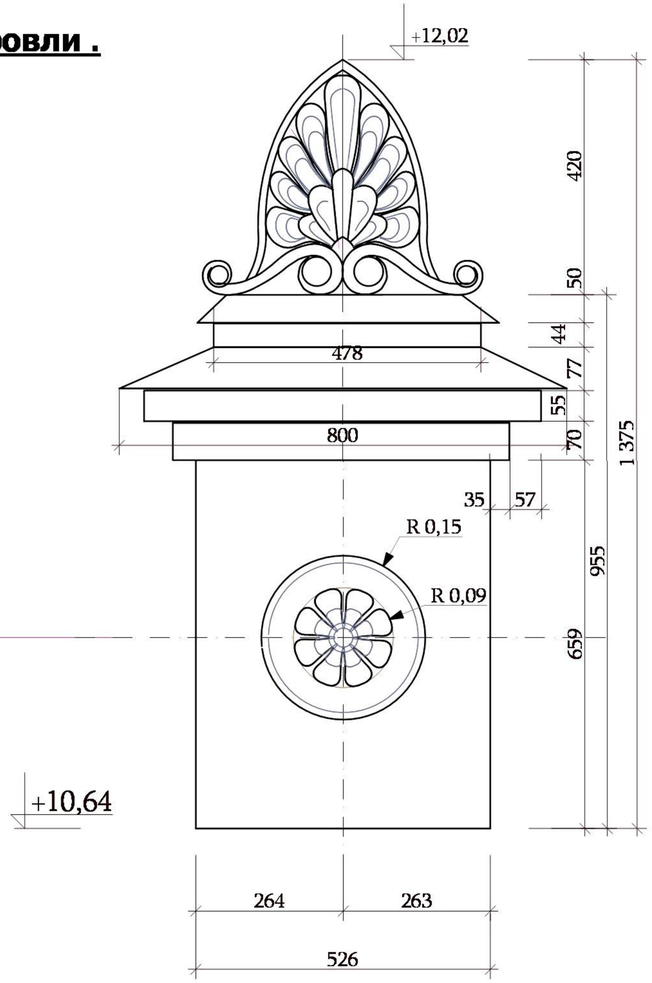

Элемент "Акротерий" навершья столбиков ограждений кровли

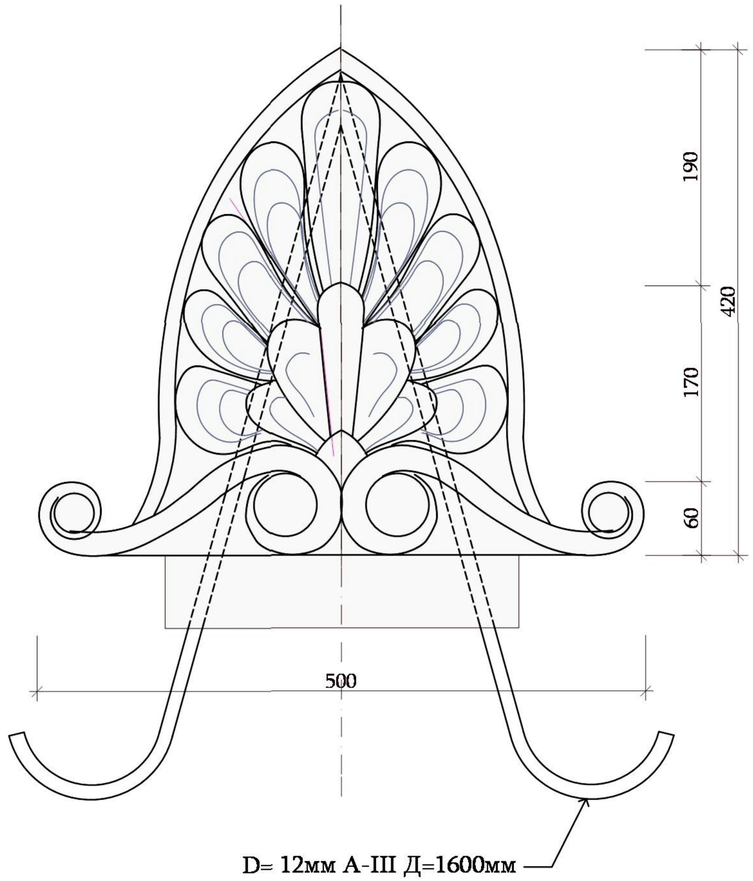

Все парапетные столбики ограждения кровли отремонтировать.
Восстановить обрушенные элементы наверший с заменой металлических сливов.
Фасадные поверхностки столбиков очистить до кирпичной кладки, обработать составом для нейтрализации солей, после чего вновь оштукатурить и окрасить заново по системе "Caparol" (Германия).

						ГК от 15 августа 2011г. АС
					А 3	Объект культурного наследия регионального значения "Типография А.Т.Токарева", 1910-е г.г. по адресу: г.Ульяновск, ул.Гончарова, д.50/1
изм	кол	лист	№док	подпись	дата	
ГИП		Парамонова				Ремонтно-реставрационные работы. — стадия: РД; лист: 21; листов:
ГАП		Кокарева				
Разработал		Кокарева				
Проверил		Ивакина				Парапетный столбик ограждения. кровли. Элемент "Акротерий" - навершья столбика. — Средневолжский филиал ФГУП института "Спецпроектреставрация"

А3

взамен инв №	
подпись и дата	
инв.№подл	33202

Гирлянда над окнами 2-го этажа . Фрагмент фасада по оси 9. Общий вид

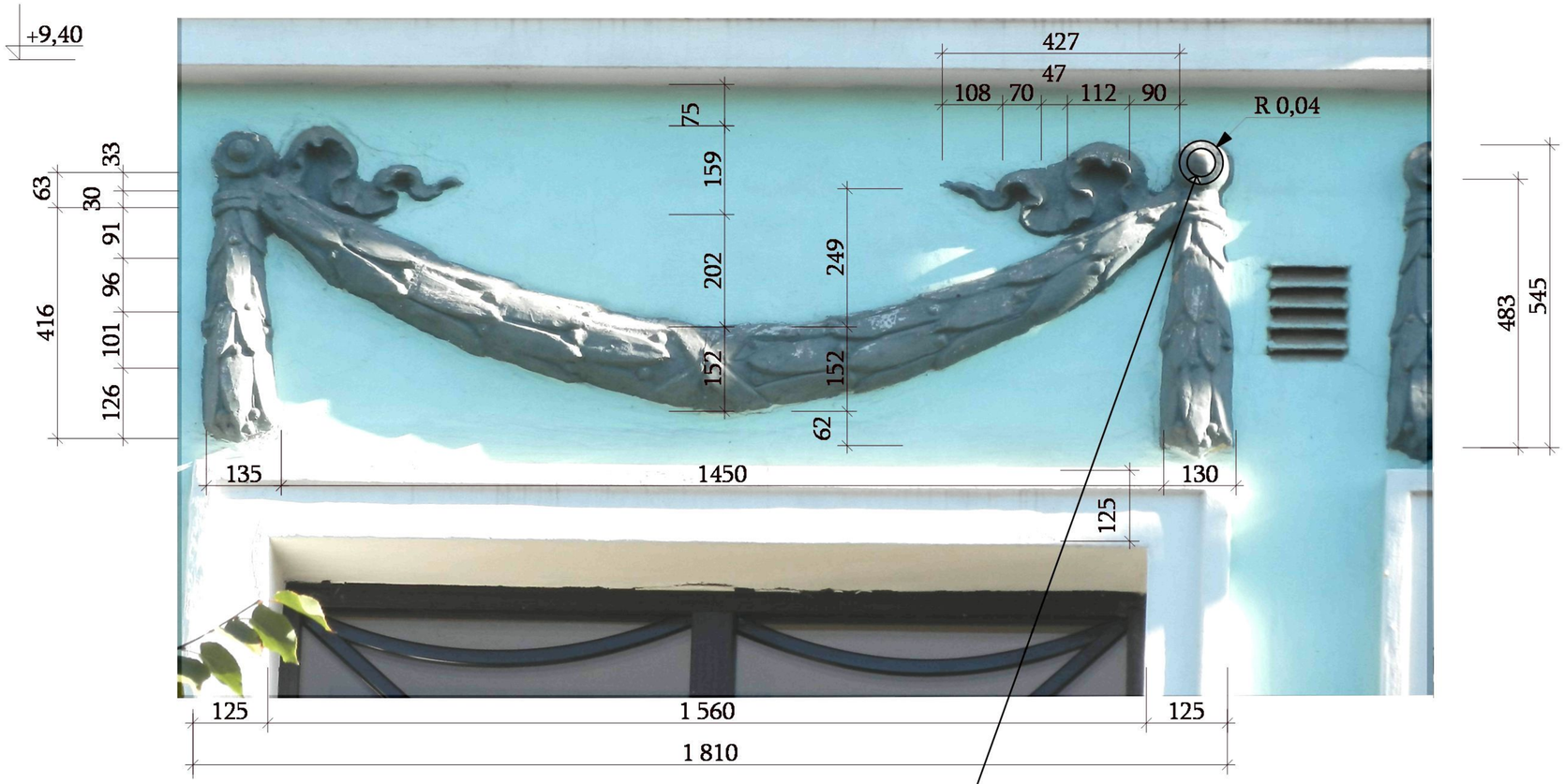

Наличник окон второго этажа

Наибольший вынос лепнины от плоскости стены 55 мм.

Гирлянды над окнами, включая расположенные на эркере очистить от старого покрасочного слоя, загрунтовать и окрасить заново.

						ГК от 15 августа 2011г. АС
					А 3	Объект культурного наследия регионального значения "Типография А.Т.Токарева", 1910-е г.г. по адресу: г.Ульяновск, ул.Гончарова, д.50/1
изм	кол	лист	№док	подпись	дата	
ГИП		Парамонова				Ремонтно-реставрационные работы.
ГАП		Кокарева				
Разработал		Кокарева				Гирлянда над окнами 2-этажа. Фрагмент фасада по оси 9 Общий вид. Профиль наличника.
Проверил		Ивакина				

стадия	лист	листов
РД	13	

Средневолжский филиал ФГУП института "Спецпроектреставрация"

взамен инв №	
подпись и дата	
инв.№подл	33203

Гирлянда над окнами 2-го этажа . Фрагмент фасада по оси А. Общий вид

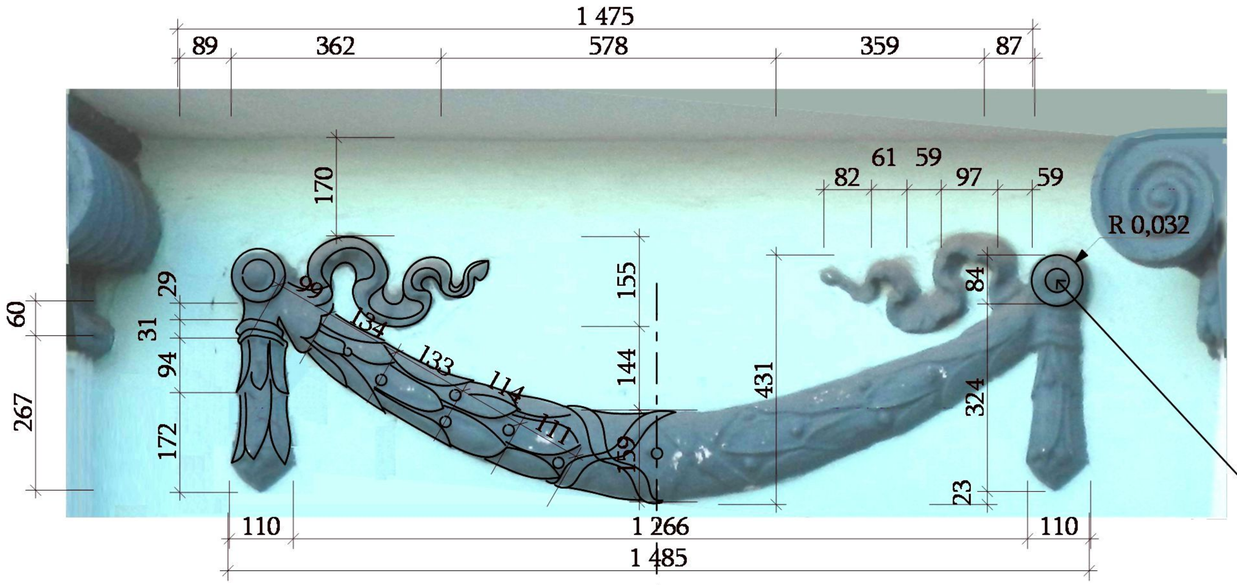

Наибольший вынос лепнины от плоскости стены 55 мм.

Гирлянды над окнами очистить от старого покрасочного слоя, загрунтовать и окрасить заново.

Профиль подоконной ниши на отм 5,08

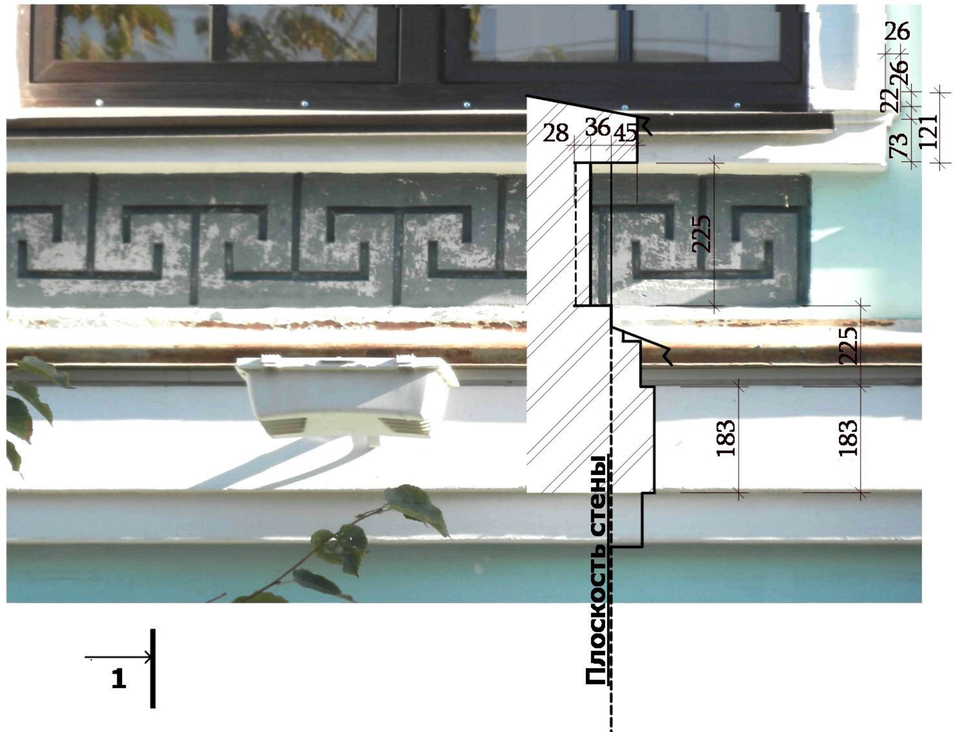

Геометрический миандр

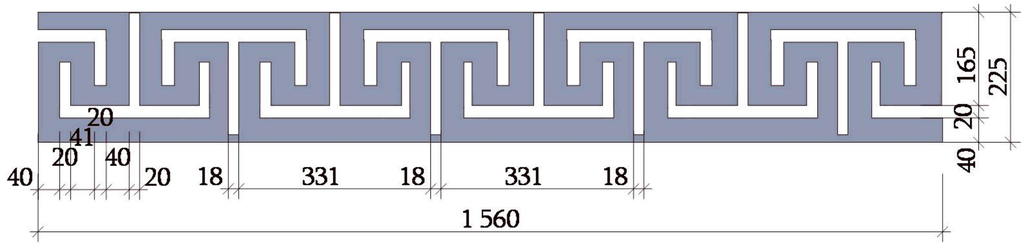

						ГК от 15 августа 2011г.		АС
					А 3	Объект культурного наследия регионального значения "Типография А.Т.Токарева", 1910-е г.г. по адресу: г.Ульяновск, ул.Гончарова, д.50/1		
изм	кол	лист	№док	подпись	дата			
ГИП		Парамонова				Ремонтно-реставрационные работы.	стадия	лист	листов
ГАП		Кокарева					РД	23	
Разработал		Кокарева				Гирлянда над окнами.Фрагмент фасада по оси А. Общий вид. Профиль между-этажного пояса. Геометрический миандр	Средневолжский филиал ФГУП института "Спецпроектреставрация"		
Проверил		Ивакина							

взамен инв №	
подпись и дата	
инв.№подл	33204

А3

Фрагмент фасада по оси А
Центральный пилон на отм 13,47.

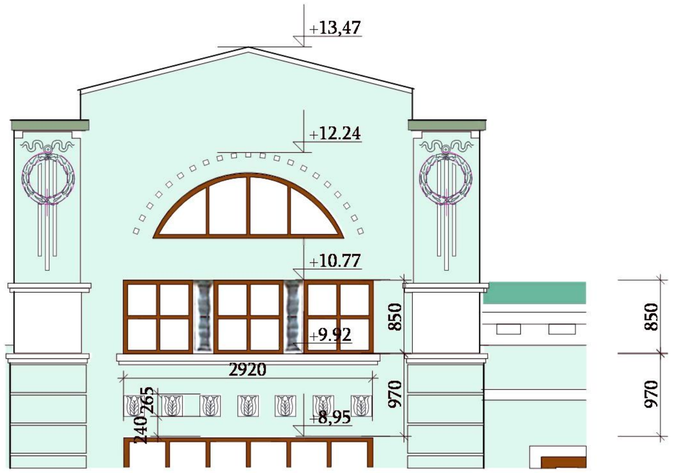

Подоконный пояс на отм 9,92

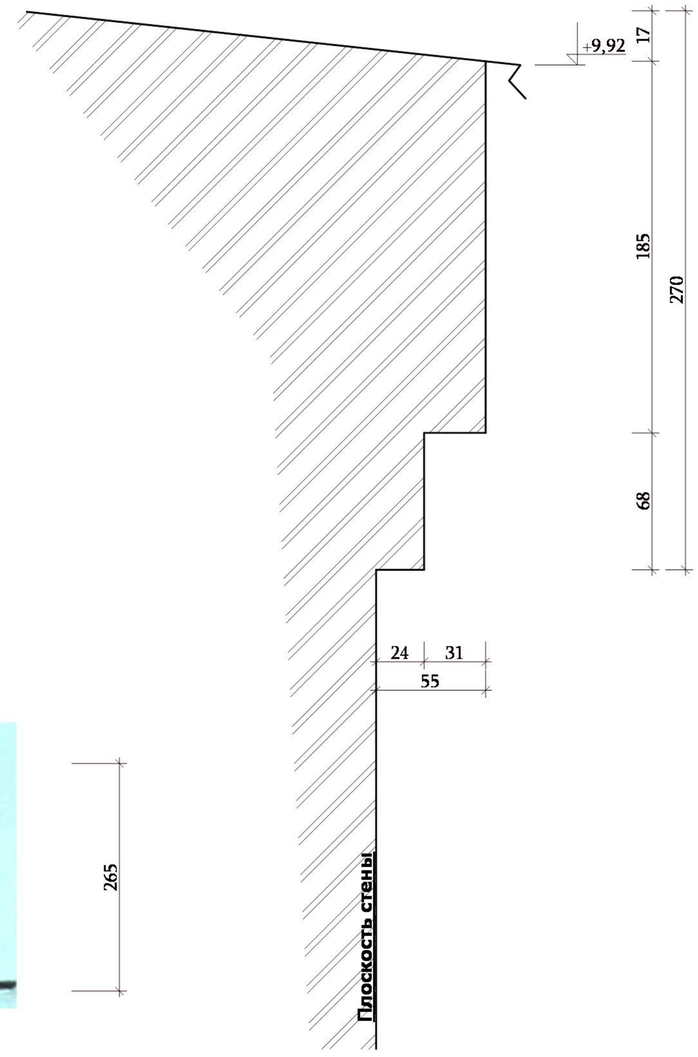

Декоративный элемент "Тюльпан".

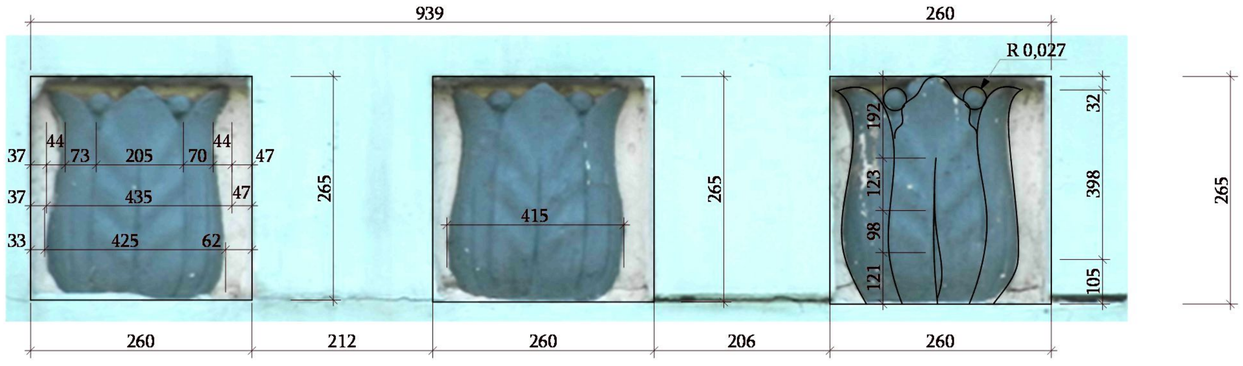

						ГК от 15 августа 2011г. АС
					А 3	Объект культурного наследия регионального значения "Типография А.Т.Токарева", 1910-е г.г. по адресу: г.Ульяновск, ул.Гончарова, д.50/1
изм	кол	лист	№док	подпись	дата	
ГИП		Парамонова				Ремонтно-реставрационные работы. — стадия: РД; лист: 24; листов:
ГАП		Кокарева				
Разработал		Кокарева				
Проверил		Ивакина				Фрагмент фасада по оси А. Центральный пилон на отм 13,47. Декоративный элемент "Тюльпан". Подоконный пояс на отм+9,92 . — Средневолжский филиал ФГУП института "Спецпроектреставрация"

А3

взамен инв №	
подпись и дата	
инв.№подл	33205

Фрагмент фасада по оси А
Центральный пилон на отм 13,47.

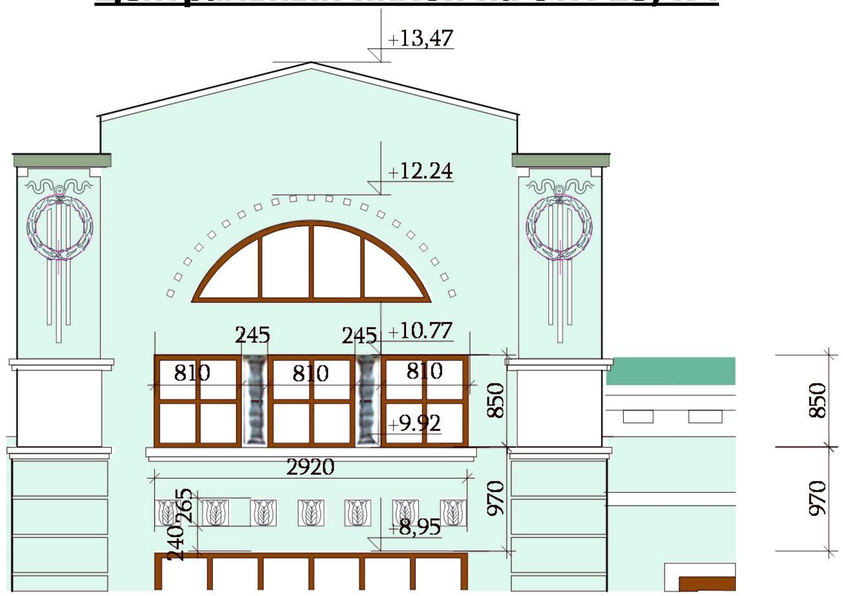

Междуоконная колонна
на отм 9,92

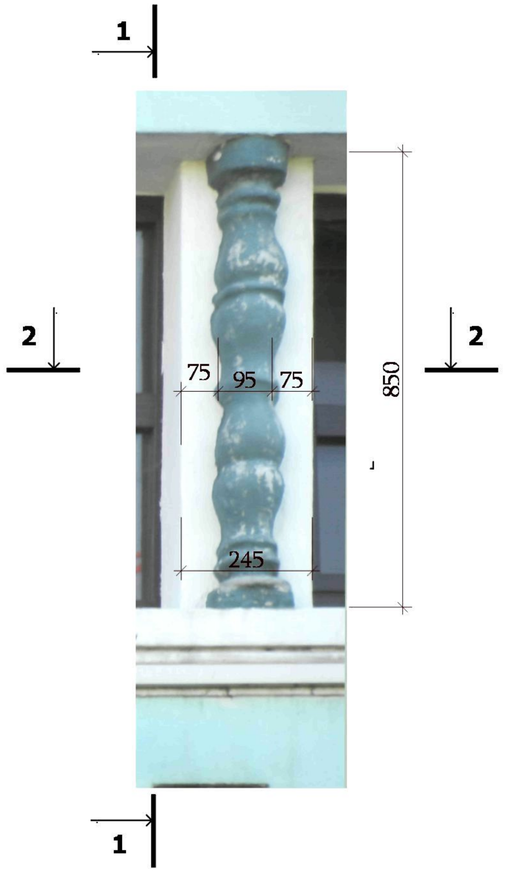

1-1

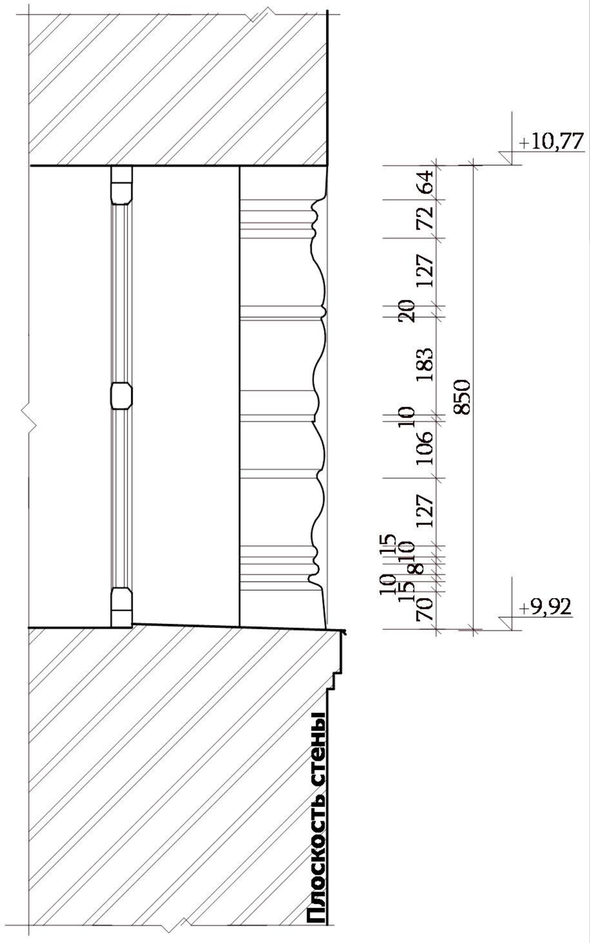

2-2

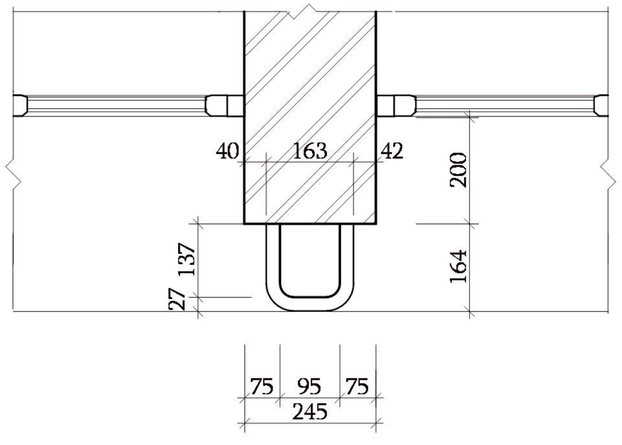

						ГК от 15 августа 2011г. АС
					А 3	Объект культурного наследия регионального значения "Типография А.Т.Токарева", 1910-е г.г. по адресу: г.Ульяновск, ул.Гончарова, д.50/1
изм	кол	лист	№док	подпись	дата	
ГИП		Парамонова				Ремонтно-реставрационные работы. — стадия: РД; лист: 25; листов:
ГАП		Кокарева				
Разработал		Кокарева				
Проверил		Ивакина				Фрагмент фасада по оси А. Центральный пилон на отм 13,47. Междуоконная колонна на отм 9,92. — Средневолжский филиал ФГУП института "Спецпроектреставрация"

А3

взамен инв №	
подпись и дата	
инв.№подл	33206

Фрагмент фасада по оси А
Центральный пилон на отм 13,47.

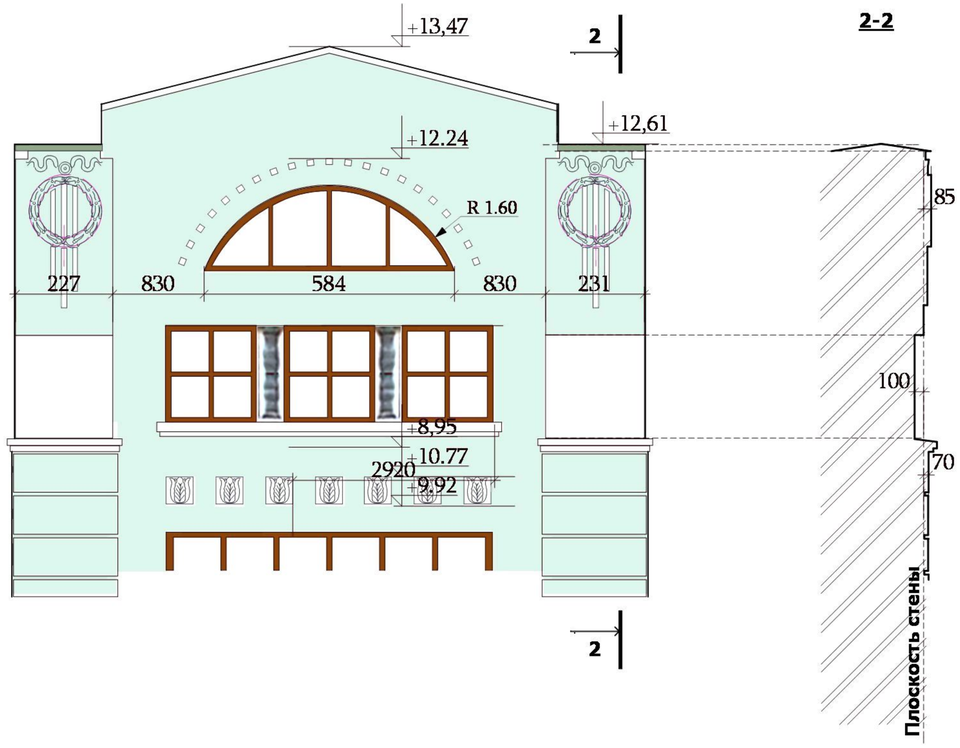

Максимальный вынос лепнины от стены 85мм.

Венок центрального пилона на отм 12,61

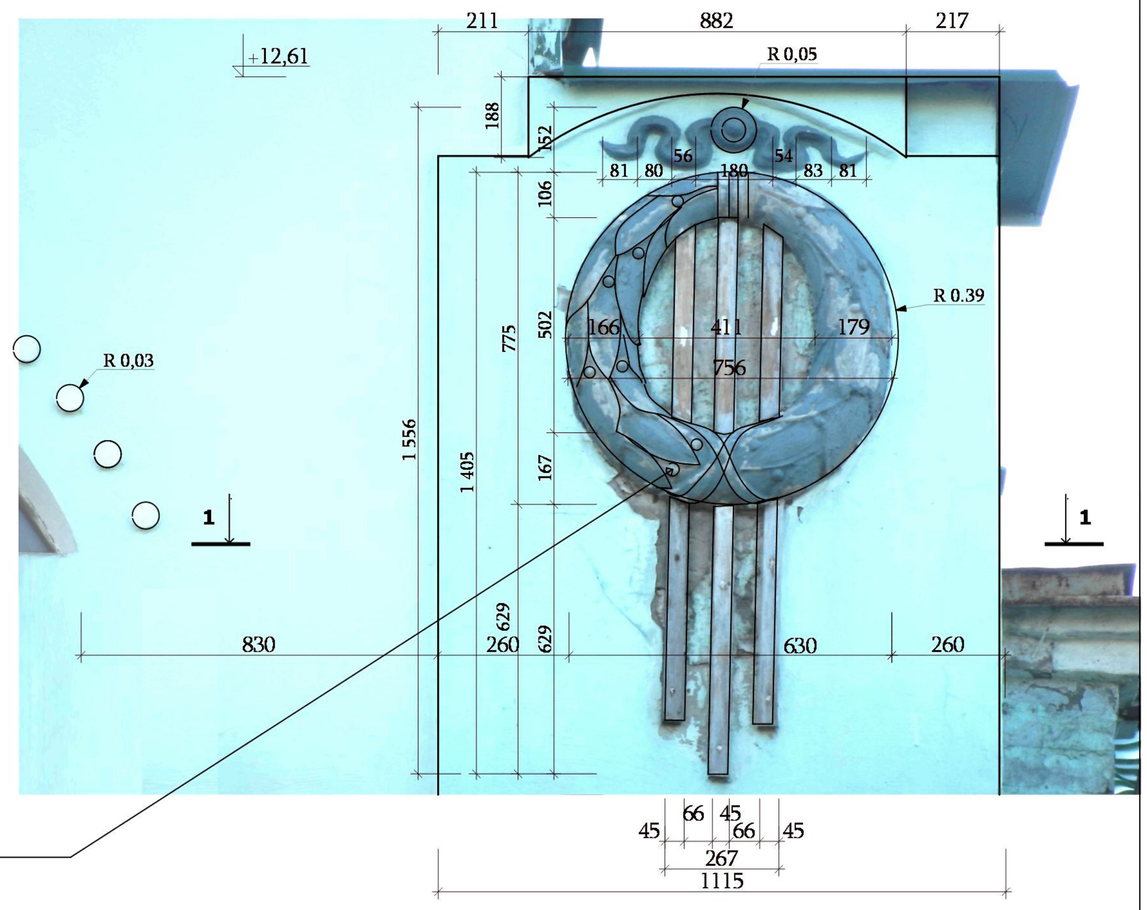

1-1

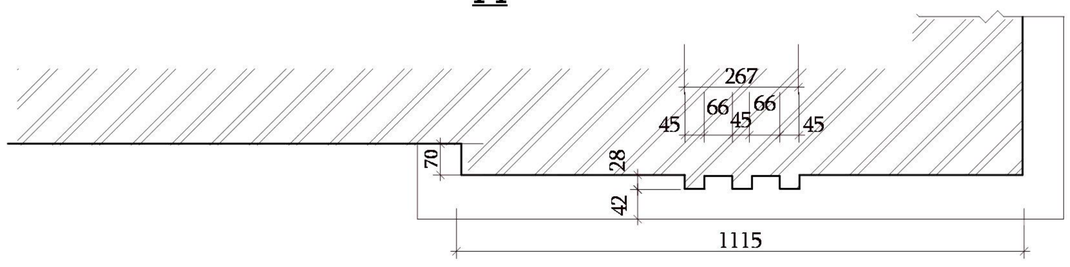

						ГК от 15 августа 2011г. АС
					А 3	Объект культурного наследия регионального значения "Типография А.Т.Токарева", 1910-е г.г. по адресу: г.Ульяновск, ул.Гончарова, д.50/1
изм	кол	лист	№док	подпись	дата	
ГИП		Парамонова				Ремонтно-реставрационные работы. — стадия: РД; лист: 26; листов:
ГАП		Кокарева				
Разработал		Кокарева				
Проверил		Ивакина				Фрагмент фасада по оси А. Центральный пилон на отм 13,47. Венок центрального пилона на отм 12,61 — Средневолжский филиал ФГУП института "Спецпроектреставрация"

А3

взамен инв №	
подпись и дата	
инв.№подл	33207

Решетка кованого ограждения балкона в осях 1-2.

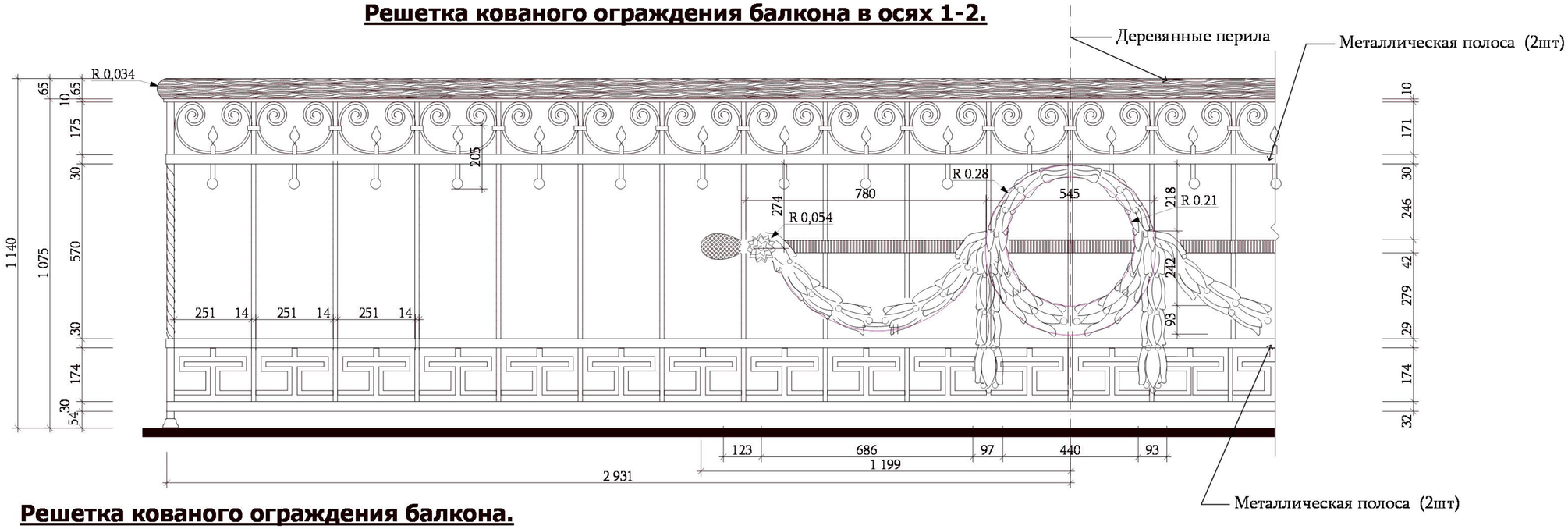

Решетка кованого ограждения балкона. Современный вид.

Металлическое кованое ограждение балкона очистить от старых окрасочных слоев, окрасить заново.
Общая протяженность ограждения -7,40пм

						ГК от 15 августа 2011г.		АС
						Объект культурного наследия регионального значения "Типография А.Т.Токарева", 1910-е г.г. по адресу: г.Ульяновск, ул.Гончарова, д.50/1		
изм	кол	лист	№док	подпись	дата			
ГИП		Парамонова				Ремонтно-реставрационные работы.	стадия	лист	листов
ГАП		Кокарева					РД	27	
Разработал		Кокарева							
Проверил		Ивакина				Решетка кованого ограждения балкона в осях 1-2.	Средневолжский филиал ФГУП института "Спецпроектреставрация"		

А3

инв.№подл	33208
подпись и дата	
взамен инв №	

Фрагмент балконного ограждения в осях 1-2. Боковая секция.

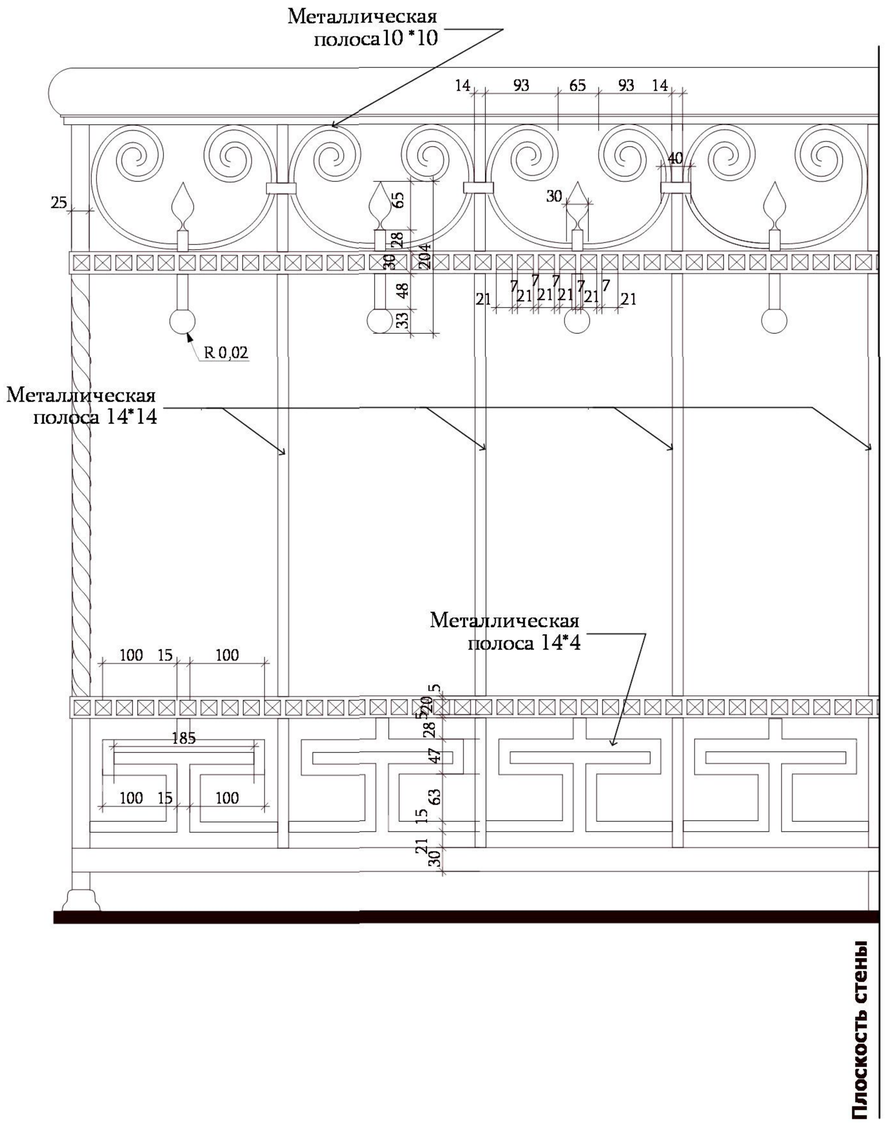

1-1
Профиль балконной плиты.

Современное состояние балкона.

Фасадные поверхности балконной железобетонной плиты зачистить обработать составом для нейтра-лизации солей, оштукатурить и окрасить заново. По периметру демонтировать старый и установить новый металлический слив из оцинкованного металла с полимерным покрытием.
Общая развернутая поверхность обрабатываемой железобетонной плиты составляет - 8,80м2.
Площадь металлического покрытия -3,00м2.

						ГК от 15 августа 2011г. АС
						Объект культурного наследия регионального значения "Типография А.Т.Токарева", 1910-е г.г. по адресу: г.Ульяновск, ул.Гончарова, д.50/1
изм	кол	лист	№док	подпись	дата	А 3
ГИП		Парамонова				Ремонтно-реставрационные работы.
ГАП		Кокарева				стадия: РД; лист: 28; листов:
Разработал		Кокарева				Фрагмент балконного ограждения в осях 1-2. Боковая секция. Сечение 1-1.
Проверил		Ивакина				Средневолжский филиал ФГУП института "Спецпроектреставрация"

А3

взамен инв №	
подпись и дата	
инв.№подл	33209

Здание кирпичное представляет собой двухэтажную П - образную в плане постройку с крыльями, обращенными во двор. Юго-западный угол здания, завершающийся эркером, подчинен планировочной структуре улиц, пересекающихся между собой под острым углом. Главный фасад по ул. Гончарова симметрично расчленен центральным ризалитом, по оси которого расположена парадная лестница. Угловой эркер увенчен куполом. Боковые части здания акцентированы плоскими ризалитами, лишенными карнизов. По вертикали здание разделено междуэтажным карнизом ступенчатого очертания, выше него, на уровне подоконной полочки, расположен декоративный поясок с рисунком ввиде геометрического миандра. Венчающий карниз здания также простой - ступенчатого очертания. Фронтоны ризалитов завершаются полуциркульными окнами. Простенки окон первого этажа рустованные. Простенки окон второго этажа декорированы трехчетвертными колоннами ионического ордера. Над окнами расположены рельефные гирлянды, поддерживающие ритм окон на фасадах здания. Мотив гирлянд повторяется на кованых решетках ограждений балкона и кровли. Респектабельность здания подчеркивают венки из лавровых листьев, завершающих центральный ризалит главного фасада, а также угловой эркер. Убранство главного фасада дополняется эфффектными рельефными включениями на античные темы.

В ходе предыдущих ремонтов на всем здании были заменены старые деревянные элементы заполнения окон на новые.

Был олицован цоколь плиткой из натурального гранита. На кровле здания по ул. Д.Ульянова было дополнено металлическое кованое ограждение по кирпичным столбикам с восстановлением на них характерных наверший ввиде пальмет и лепными розетками на фасадных поверхностях.

Данным проектом предусматриваются следующие мероприятия по ремонту фасадов здания:

1. Расчистка поверхностей стен в местах, имеющих значительные разрушения штукатурного слоя, вследстви намокания, с обработкой их составом для нейтрализации солей.

2. Расчистка фасадов от старых окрасочных слоев, шпаклевка, грунтовка и окраска их.

3. Стены здания по оси 1 оштукатурить заново по металлической сетке, зашпаклевать, загрунтовать и окраситьфасадной краской согласно общему цветовому решению.

4. Восстановить элементы лепного декора на боковом ризалите здания.

5. Очистить от старых окрасочных слоев элементы декора, окрасить их заново.

6. Отремонтировать элементы существующего ограждения кровли по уличным фасадам.

7. По дворовым фасадам на кровле установить новое ограждение на кровле (Н=1.20м).

8. Устроить систему снегозадержания.

9. Демонтировать водосборные желоба, воронки и водосточные трубы. Установить новые водосборные желоба, водоприемные воронки и водосточные трубы из оцинковакнного металла с полимерным покрытием (2шт). Диаметр труб 150мм. Цвет - серый.

10. Существующую ограду по ул. Д.Ульянова отремонтировать.

11. Слева от входа на входной площадке снять покрытие из тротуарной плитки и устроить заново въездной пандус для обеспечения передвижения маломобильных граждан с уклоном 1:10 длиной 1,00м. Покрытие падуса тротуарная плиткас противоскользящей поверхностью с толщиной заполнения шва не более 0,015м.

12. Заменить поврежденные плитки облицовки цоколя.

13. Старая дубовая дверь главного входа была заме-нена новой из ПВХ, повторяющей пропорции и рисунок прежней. По истечении срока эксплуатации существующую дверь необходимо заменить на дубовую в соответствии с проектом.
Отремонтировать дверную ручку.

14. На кровле боковых ризалитов по уличным фасадам установить вазоны, выполненные заново.

15. Металлическую кровлю эркера из очистить от загрязнений и старых покрасочных слоев. Покрыть олифой за два раза, а затем окрасить атмосферостойкой краской, согласно цветовому решению.

взамен инв №	
подпись и дата	
инв.№подл	33193

изм	кол	лист	№док	подпись	дата
Директор		Козлов			
ГИП		Парамонова			
ГАП		Кокарева			
Разработал		Кокарева			
Проверил		Ивакина			

Заказчик Управление Федерального казначейства по Ульяновской области

ГК от 15 августа 2011г. АС

Объект культурного наследия регионального значения "Типиграфия А.Т.Токарева", 1910-е г.г.
по адресу: г.Ульяновск, ул.Гончарова, д.50/1

Ремонтно-реставрационные работы.

стадия	лист	листов
РД	3	

Общие данные

Средневолжский филиал ФГУП института "Спецпроектреставрация"

А 3

Декоративный элемент подоконного простенка на отм 3,92.

1-1

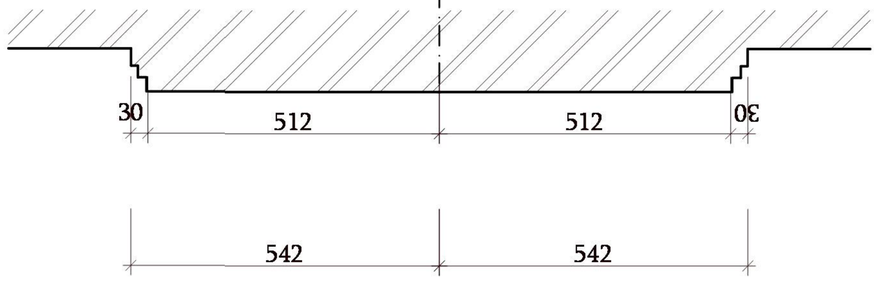

Декоративный элемент подоконного простенка на отм 3,92.

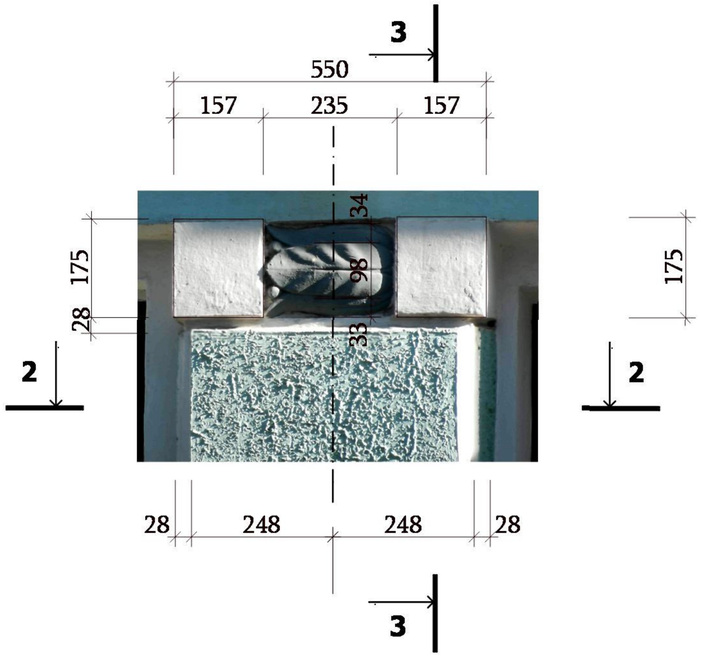

2-2

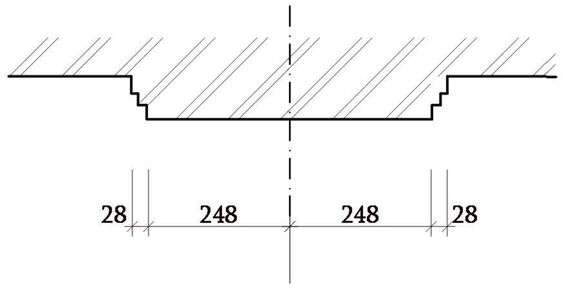

3-3

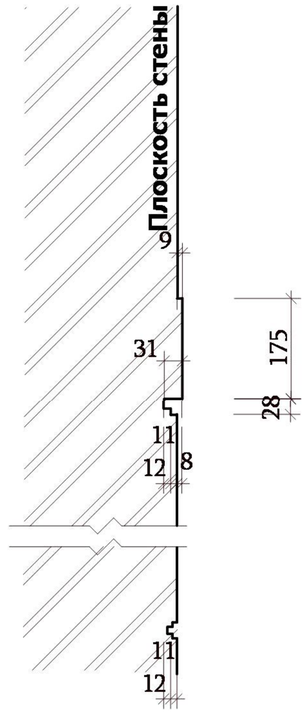

						ГК от 15 августа 2011г.		АС
					А 3	Объект культурного наследия регионального значения "Типография А.Т.Токарева", 1910-е г.г. по адресу: г.Ульяновск, ул.Гончарова, д.50/1		
изм	кол	лист	№док	подпись	дата			
ГИП		Парамонова				Ремонтно-реставрационные работы.	стадия	лист	листов
ГАП		Кокарева					РД	30	
Разработал		Кокарева							
Проверил		Ивакина				Декоративные элементы междуоконных простенков на отм 3,92. Сечения 1-1, 2-2, 3-3.	Средневолжский филиал ФГУП института "Спецпроектреставрация"		

А3

взамен инв №	
подпись и дата	
инв.№подл	33211

Декоративный элемент междуоконных полуколонн по оси А на отм 3,92.

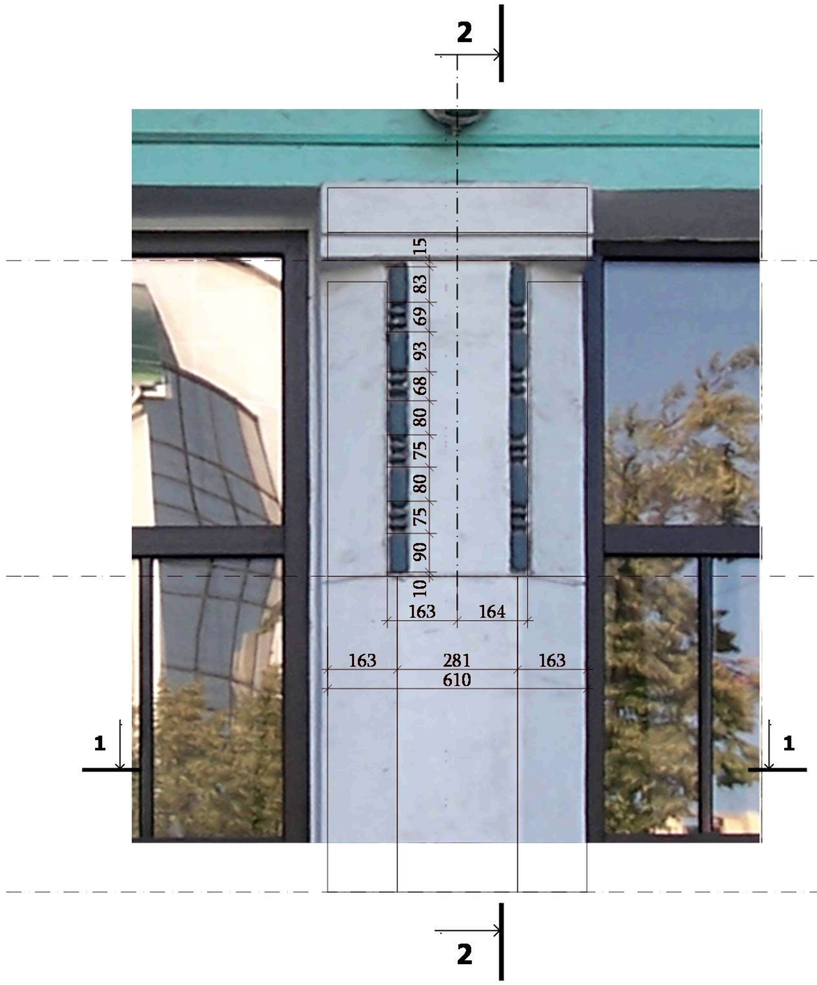

2-2

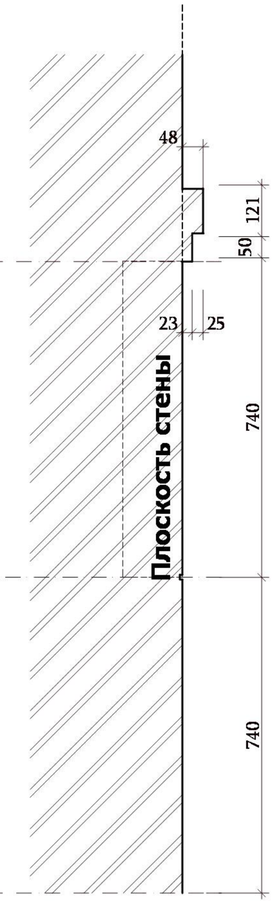

Полуколонна 1-го этажа. (современное состояние)

1-1

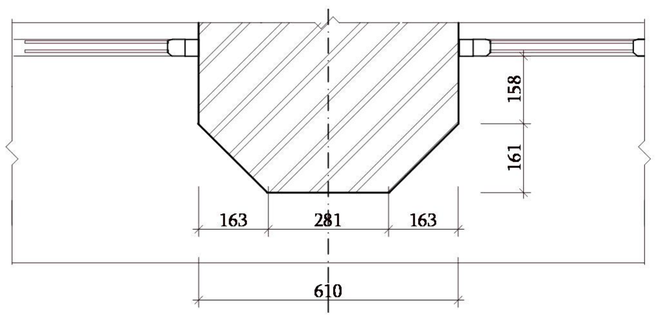

						ГК от 15 августа 2011г. АС
					А 3	Объект культурного наследия регионального значения "Типография А.Т.Токарева", 1910-е г.г. по адресу: г.Ульяновск, ул.Гончарова, д.50/1
изм	кол	лист	№док	подпись	дата	
ГИП		Парамонова				Ремонтно-реставрационные работы. — стадия: РД; лист: 31; листов:
ГАП		Кокарева				
Разработал		Кокарева				
Проверил		Ивакина				Декоративные элементы междуоконных полуколонн по оси А на отм 3,92. Сечения 1-1, 2-2. — Средневолжский филиал ФГУП института "Спецпроектреставрация"

А3

взамен инв №	
подпись и дата	
инв.№подл	33212

Вазон на крыше ризалита на фасаде по оси А
(2 шт)

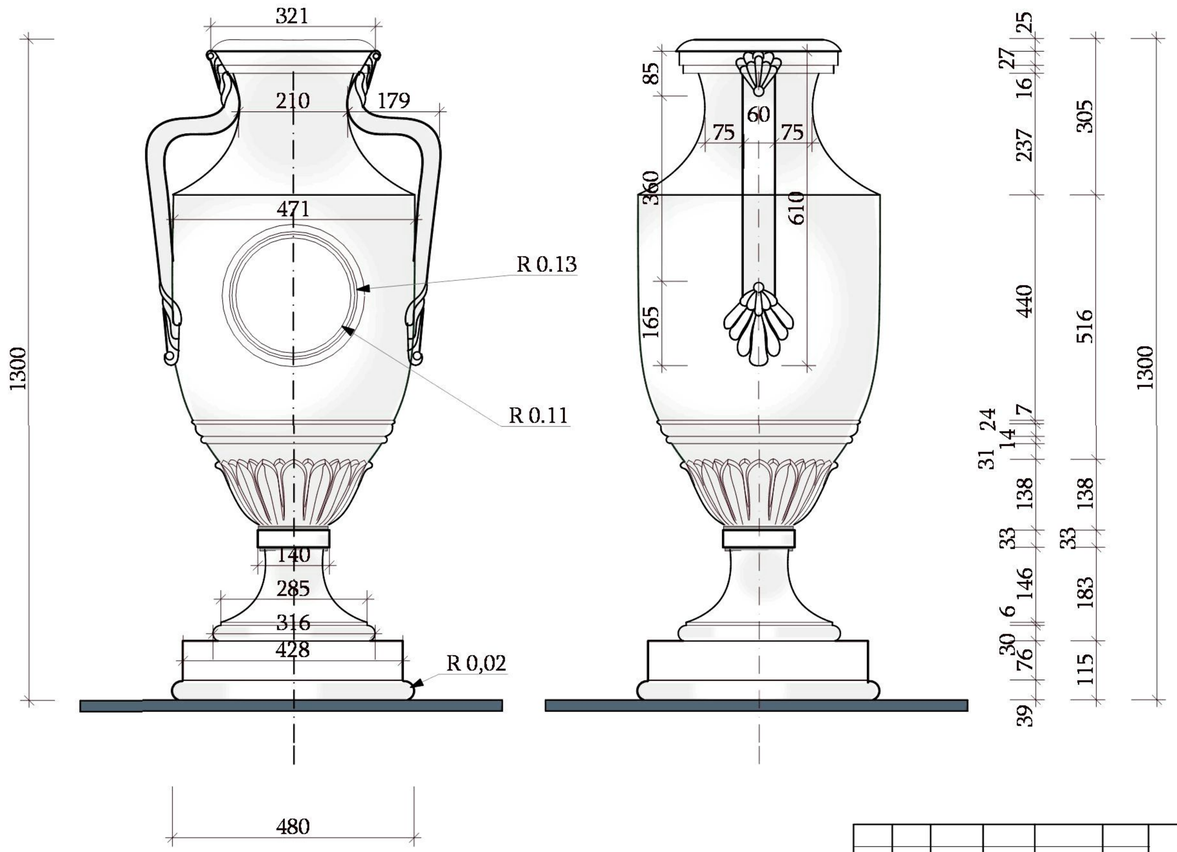

1-1

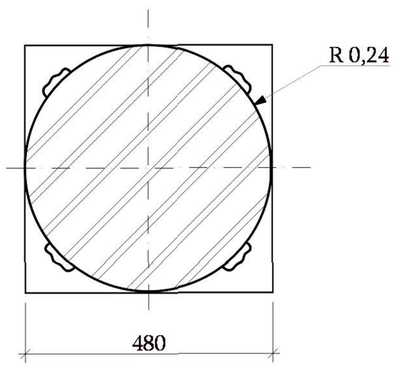

Вазоны на крыше ризалитов на уличных фасадах по осям А и 9 выполнить по технологии фирмы (изготовитель Айк Групп г. Ульяновск).

изм	кол	лист	№док	подпись	дата	
ГИП		Парамонова				
ГАП		Кокарева				
Разработал		Кокарева				
Проверил		Ивакина				

А3

ГК от 15 августа 2011г. АС

Объект культурного наследия регионального значения "Типография А.Т.Токарева", 1910-е г.г. по адресу: г.Ульяновск, ул.Гончарова, д.50/1

Ремонтно-реставрационные работы.

стадия	лист	листов
РД	37	

Вазон на крыше ризалита на фасаде по оси А

Средневолжский филиал ФГУП института "Спецпроектреставрация"

А3

инв.№подл	33304
подпись и дата	
взамен инв №	

Вазон на крыше ризалита на фасаде по оси 9
(2 шт)

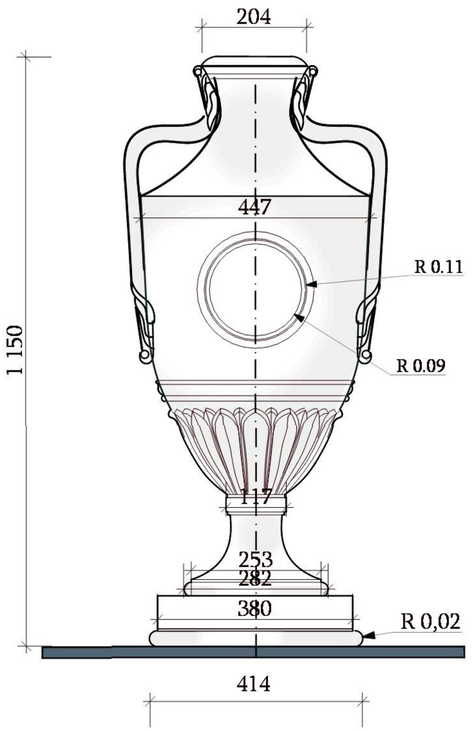

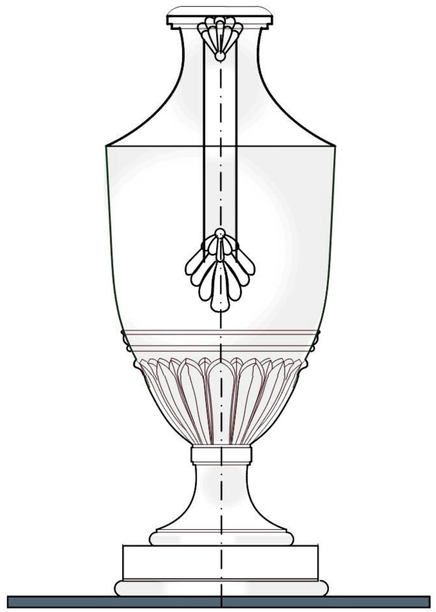

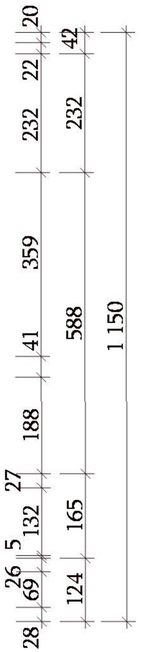

1-1

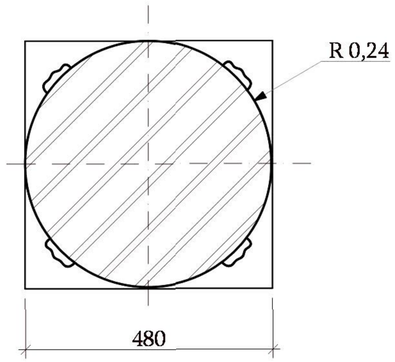

Вазоны на крыше ризалитов на уличных фасадах по осям А и 9 выполнить по технологии фирмы (изготовитель Айк Групп г. Ульяновск).

взамен инв №	
подпись и дата	
инв.№подл	33304

изм	кол	лист	№док	подпись	дата
ГИП		Парамонова			
ГАП		Кокарева			
Разработал		Кокарева			
Проверил		Ивакина			

А3

ГК от 15 августа 2011г. АС

Объект культурного наследия регионального значения "Типография А.Т.Токарева", 1910-е г.г. по адресу: г.Ульяновск, ул.Гончарова, д.50/1

Ремонтно-реставрационные работы.

стадия	лист	листов
РД	38	

Вазон на крыше ризалита на фасаде по оси 9

Средневолжский филиал ФГУП института "Спецпроектреставрация"

Фасад по оси А.

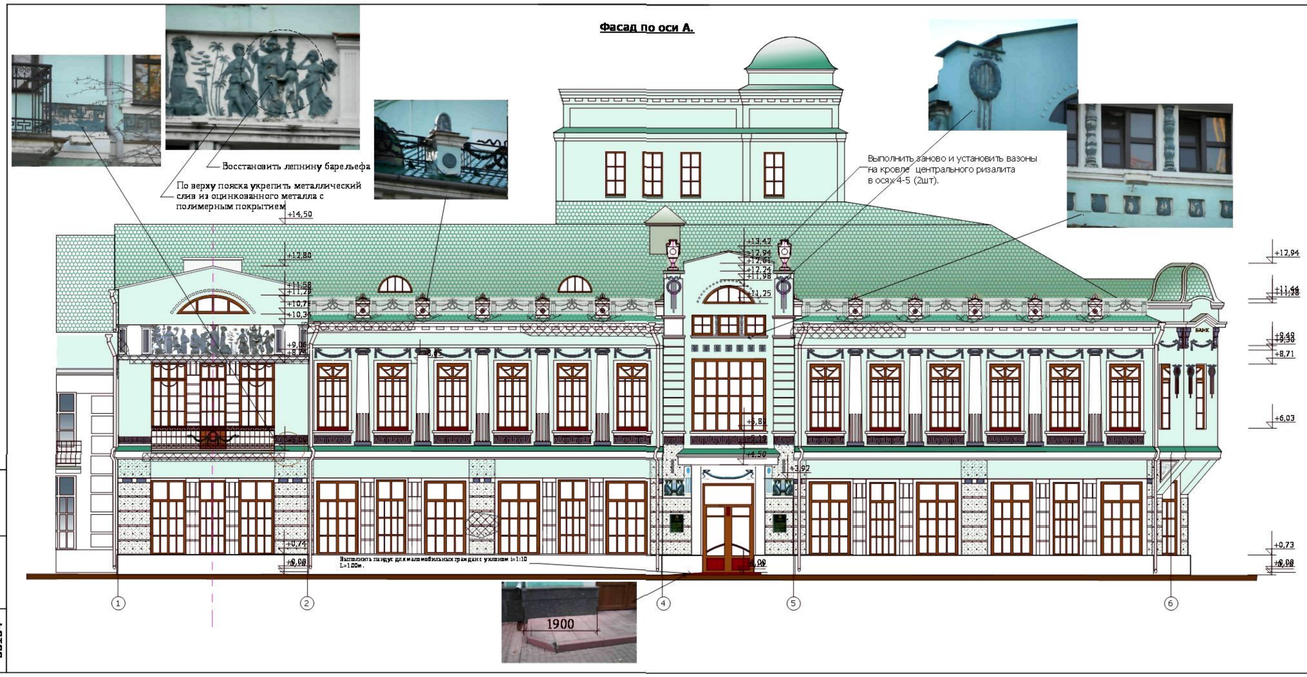

Стены здания, в указанных штриховкой поверхностях, выше отм 0,74 очистить от старых штукатурных слоев до кирпичной кладки, обработать составом для нейтрализации солей. Оштукатурить заново, загрунтовать и окрасить фасадной краской.
Площадь зачистки и обрабатываемых составом поверхностей стен составляет -25,00м2.

Общая площадь стен выше отм 3,90 для окраски и очистки от старых окрасочных слоев и окраски заново, включая откосы окон и дверей -352,00м2

Венчающие карнизы здания ступенчатого очертания в отмеченных штриховкой участках необходимо очистить от старых штукатурных слоев до кирпичной кладки, обработать составом для нейтрализации солей. Оштукатурить заново, загрунтовать и окрасить фасадной краской по системе "Caparol" (Германия). Общая развернутая поверхность обрабатываемых участков составляет -8,80м2.

Венчающие карнизы здания ступенчатого очертания необходимо очистить от старых окрасочных слоев, зашпаклевать, загрунтовать и окрасить фасадной краской по системе"Caparol" (Германия).
Общая развернутая поверхность составляет -46,80м2.

Междуэтажный пояс на отм 5,10 ступенчатого очертания необходимо очистить от старых окрасочных слоев, зашпаклевать, загрунтовать и окрасить фасадной краской по системе"Caparol" (Германия).
Общая развернутая поверхность составляет -23,00м2.

Заменить металлический слив на отм 4,10, включая козырек над главным входом.
Общая развернутая поверхность состав-ляет -18,00м2.

Рустованные поверхности стен здания, выше отм +0,74 очистить от старых окрасочных слоев, загрунтовать и окрасить фасадной краской. Общая площадь окраски и очистки от старых окрасочных слоев и окраски заново -166,00м2

По истечении срока эксплуатации существующую входную дверь заменить на новую дубовую в соответствии с проектом. Отремонтировать дверную ручку.

Слева от входа на входной площадке снять покрытие и устроить въездной пандус для маломобильных граждан с уклоном 1:10 длиной 1,00м.

Пилястры бокового ризалита (4шт) в осях 1-2 на отм 9,06. очистить от старых покрасочных слоев обработать составом для нейтрализации солей, загрунтовать и окрасить заново.
Общая площадь обрабатываемых поверхностей - 3,00м2.
Поверхность барельефа очистить от старых покрасочных слоев.
Восстановить утраченные элементы лепнины барельефа. Загрунтовать и окрасить заново.
Общая развернутая поверхность составляет - 8,50м2.
По верху пояска на отм 8,75 установить заново металлический слив из оцинкованного металла.

Поясок ступенчатого очертания в осях 1-2 на отм. 8,75 зачистить до кирпичной кладки обработать составом для нейтрализации солей восстановить профиль , оштукатурить и окрасить заново
Общая площадь обрабатываемых поверхностей - 3,60м2

Металлическое кованое ограждение балкона очистить от старых окрасочных слоев, окрасить заново.
Общая протяженность ограждения -7,40пм

Фасадные поверхности балконной железобетонной плиты зачистить обработать составом для нейтрализации солей, оштукатурить и окрасить заново. По периметру установить металлический слив из оцинкованного металла с полимерным покрытием.
Общая развернутая поверхность обрабатываемой железобетонной плиты составляет - 8,80м2
Площадь металлического покрытия -3,00м2.

Подоконный пояс, выполненный ввиде миандра, очистить и окрасить заново. Общая развернутая поверхность составляет - 12,00м2

Гирлянды над окнами, включая расположенные на эркере очистить от старого покрасочного слоя, загрунтовать и окрасить заново. Общая развернутая площадь 7,20м2.

Декоративные элементы ввиде лавровых венков как над центральным ризолитом, так и расположенные на эркере очистить от старого покрасочного слоя, загрунтовать и окрасить заново. Общая развернутая площадь - 9,20м2.

Декоративные элементы ввиде тюльпанов, расположенные в нишах в осях 1-2 на отм 9,50м очистить от старого покрасочного слоя, загрунтовать и окрасить заново.
Общая развернутая площадь -2,20м2.

Барельефы по бокам главного входа на отм.3,92 очистить от старого покрасочного слоя, загрунтовать и окрасить заново. Общая развернутая площадь 3,80м2.

Металлические кронштейны ввиде драконов по главному входу очистить и окрасить заново.
Общая развернутая площадь 0,70м2.

Капители полуколонн (12шт) очистить от старых покрасочных слоев загрунтовать и окрасить заново.
Общая развернутая площадь составляет -7,20м2

Поверхности полуколонн (12шт) очистить от старых покрасочных слоев загрунтовать и окрасить заново.
Общая развернутая площадь составляет -50,10м2

Металлическую кровлю эркера из очистить от загрязнений и старых покрасочных слоев. Покрыть олифой за два раза, а затем окрасить атмосферостойкой краской, согласно цветовому решению.

Все парапетные столбики (11 шт) ограждения кровли в осях 2-6 отремонтировать.
Восстановить обрушенные элементы наверший с заменой металлических сливов.
Фасадные поверхности столбиков очистить до кирпичной кладки, обработать составом для нейтрализации солей, после чего вновь оштукатурить и окрасить заново по системе "Caparol" (Германия). Площадь металлических сливов -6,00м2. Общая развернутая площадь очищаемых и вновь оштукатуриваемых поверхностей - 22,50м2

Изготовить заново и установить на кровле по углам ризалита вазоны в античном стиле.

Кованые решетки ограждение кровли (12шт) очистить от старых покрасочных слоев и окрасить заново атмосферостойкой краской. Периметр очищаемых и вновь окрашиваемых ограждений кровли - 23,00пм.

Демонтировать существующие водосборные желоба, водоприемные воронки и водосточные трубы
Установить новые трубы из оцинкованного металла с полимерным покрытием 63,00 п.м..
Диаметр труб 150мм. Цвет - серый. Общая длина водосборных желобов - 35,30п.м.

						АС
Измен	Кол.уч.	Лист	Наорцк	Подпись	Дата	Объект культурного наследия регионального значения "Типография А.Т.Токарева", 1910-е г.г. по адресу: г.Ульяновск, ул.Гончарова, д.50/1
ГИП		Баранова				
ГАП		Кокарева				Ремонтно-реставрационные работы.
Разработал		Кокарева				
Проверил		Иванова				Фасад по оси А.

Стадия	Лист	Листов
РД	4	

Средневолжский филиал ФГУП института "Спецпроектреставрация"

А3*3

Инв.№подл.	Подпись и дата	Взамен инв.№
33134		

Цветовое решение. Фасад по оси А.

Условные обозначения

Основные поверхности стен - штукатурка с покраской фасадной краской на силиконовой основе.
Цвет - по каталогу фирмы Caparol Saibel 14 (RAL 6019 Weibgrun).

Фоновые элементы барельефа на - Cosmos 18 (белый).
Барельефы, пояс (миандры), база колонн, пирлянды, венки - Cosmos 0 (серо-синий). RAL 5024 pastellblau.

Оконные переплеты - существующие по современной технологии оконных систем (из металлопластика). Цвет - коричневый.

Деревянные дубовые наружные филенчатые двери существующие.
Цвет - коричневый.

Декоративные элементы - полуколонны, карнизы, элементы наличников окон и двери - Cosmos 18 (белый).
Подоконный пояс (миандры), капители и базы колонн, пирлянды, венки - Cosmos 0 (серо-синий). (RAL 5023 fernblau).

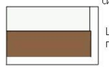

Цоколь существующий с облицовкой из гранита. Цвет - красно-коричневый.

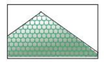

Кровля - существующая из металлочерепицы.
Цвет- зеленый

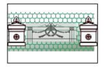

Существующее кованое металлическое ограждение кровли. Цвет- черный.
Столбики окрасить. Цвет- зеленый.
Декоративные элементы столбиков навершья (пальметы) и розетки - цвет серый

						ПК от 15 августа 2011г.			АС
						Объект культурного наследия регионального значения "Типография А.Т.Токарева", 1910-е г.г. по адресу: г.Ульяновск, ул.Гончарова, д.50/1			
Измен.	Кол.уч.	Лист	Nдокум.	Подпись	Дата				
ГИП		Парамонова				Ремонтно-реставрационные работы.	Стадия	Лист	Листов
ГАП		Кокарева					РД	5	
Разработал		Кокарева							
Проверил		Ивакина				Цветовое решение. Фасад по оси А.	Средневолжский филиал ФГУП института "Спецпроектреставрация"		

А3*2

Инв.№подл.	Подпись и дата	Взамен инв.№
33135		

Фасад по оси 9.

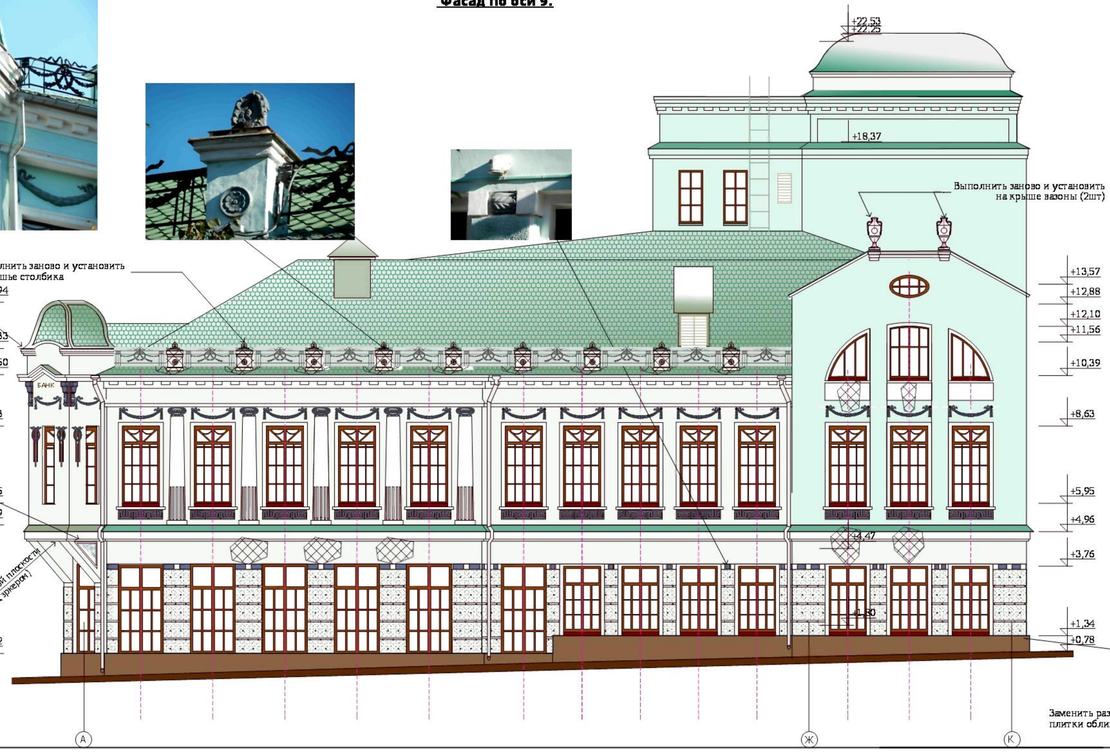

Заменить разрушенные плитки облицовки цоколя

Стены здания, в указанных штриховкой поверхностях, выше отм 0,74 очистить от старых штукатурных слоев до кирпичной кладки, обработать составом для нейтрализации солей. Оштукатурить заново, загрунтовать и окрасить фасадной краской.
Площадь зачистки и обрабатываемых составом поверхностей стен составляет -7,00м2.

Общая площадь стен выше отм 3,90 для окраски и очистки от старых окрасочных слоев и окраски заново, включая откосы окон и дверей -315,60м2

Венчающие карнизы здания ступенчатого очертания в отмеченных штриховкой участках необходимо очистить от старых штукатурных слоев до кирпичной кладки, обработать составом для нейтрализации солей. Оштукатурить заново, загрунтовать и окрасить фасадной краской по системе "Caparol" (Германия). Общая развернутая поверхность обрабатываемых участков составляет -8,80м2.

Венчающие карнизы здания ступенчатого очертания необходимо очистить от старых окрасочных слоев, зашпаклевать, загрунтовать и окрасить фасадной краской по системе"Caparol" (Германия).
Общая развернутая поверхность составляет -50,40м2.

Междуэтажный пояс на отм 5,10 ступенчатого очертания необходимо очистить от старых окрасочных слоев, зашпаклевать, загрунтовать и окрасить фасадной краской по системе"Caparol" (Германия). Общая развернутая поверхность составляет -19,20м2.

Заменить металлический слив на отм 4,10.Общая развернутая поверхность составляет -13,50м2.

Рустованные поверхности стен здания, выше отм +0,74 очистить от старых окрасочных слоев, загрун-товать и окрасить фасадной краской. Общая площадь окраски и очистки от старых окрасочных слоев и окраски заново -69,00м2

На цоколе заменить разрушенные плитки (по оси К).

Подоконный пояс, выполненный ввиде миандра, очистить и окрасить заново. Общая развернутая поверхность составляет - 7,15м2

Гирлянды над окнами, включая расположенные на эркере очистить от старого покрасочного слоя, загрунтовать и окрасить заново. Общая развернутая площадь - 7,20м2.

Декоративные элементы на боковых фасадах треугольной формы на отм 3,90 эркера (2шт) очистить от старого покра-сочного слоя, загрунтовать и окрасить заново. Общая развернутая площадь -2,20м2.

Декоративные элементы кронштейны на отм 9,40 на эркере (4 шт) очистить от старого покрасочного слоя, загрунтовать и окрасить заново.
Общая развернутая площадь -3,40м2.

Кагители полуколонн (5шт) очистить от старых покрасочных слоев загрунтовать и окрасить заново. Общая развернутая площадь составляет -3,00м2

Поверхности колонн (5шт) очистить от старых покрасочных слоев загрунтовать и окрасить заново. Общая развернутая площадь составляет -21,00м2

Все парапетные столбики (9 шт) ограждения кровли в осях 2-6 отремонтировать с заменой металлических сливов. Фасадные поверхностки столбиков очистить до кирпичной кладки, обработать составом для нейтрализации солей, после чего вновь оштукатурить и окрасить заново по системе "Caparol" (Германия). Площадь металлических сливов -4,50м2. Общая развернутая площадь очищаемых и вновь оштукатуриваемых поверхностей - 20,50м2

Восстановить обрушенные элементы наверший с заменой металлических сливов. Фасадные поверхностки столбиков очистить до кирпичной кладки, обработать составом для нейтрализации солей, после чего вновь оштукатурить и окрасить заново по системе "Caparol" (Германия).

Изготовить заново и установить на кровле по углам ризалита вазоны в антич-ном стиле.

Кованые решетки ограждение кровли (10шт) очистить от старых покрасочных слоев и окрасить заново атмо-сферостойкой краской. Периметр очищаемых и вновь окрашиваемых ограждений кровли - 23,60пм.

Демонтировать существующие водосборные желоба, водоприемные воронки и водосточные трубы. Установить новые трубы из оцинкованного металла с полимерным покрытием - 32,00 п.м. Диаметр труб 150мм. Цвет - серый. Общая длина водосборных желобов -37,20п.м.

Измен	Кол.уч.	Лист	Nдокум	Подпись	Дата	ГК от 15 августа 2011г. АС
ГИП	Парамонова					Объект культурного наследия регионального значения "Типография А.Т.Токарева", 1910-е г.г. по адресу: г.Ульяновск, ул.Гончарова, д.50/1
ГАП	Кокарева					Ремонтно-реставрационные работы.
Разработал	Кокарева					Фасад по оси 9.
Проверил	Ивакина					

Стадия	Лист	Листов
РД	6	

Средневолжский филиал ФГУП института "Спецпроектреставрация"

А3*2

Взамен инв.№

Подпись и дата

Инв.№подл. 33132

Цветовое решение. Фасад по оси 9.

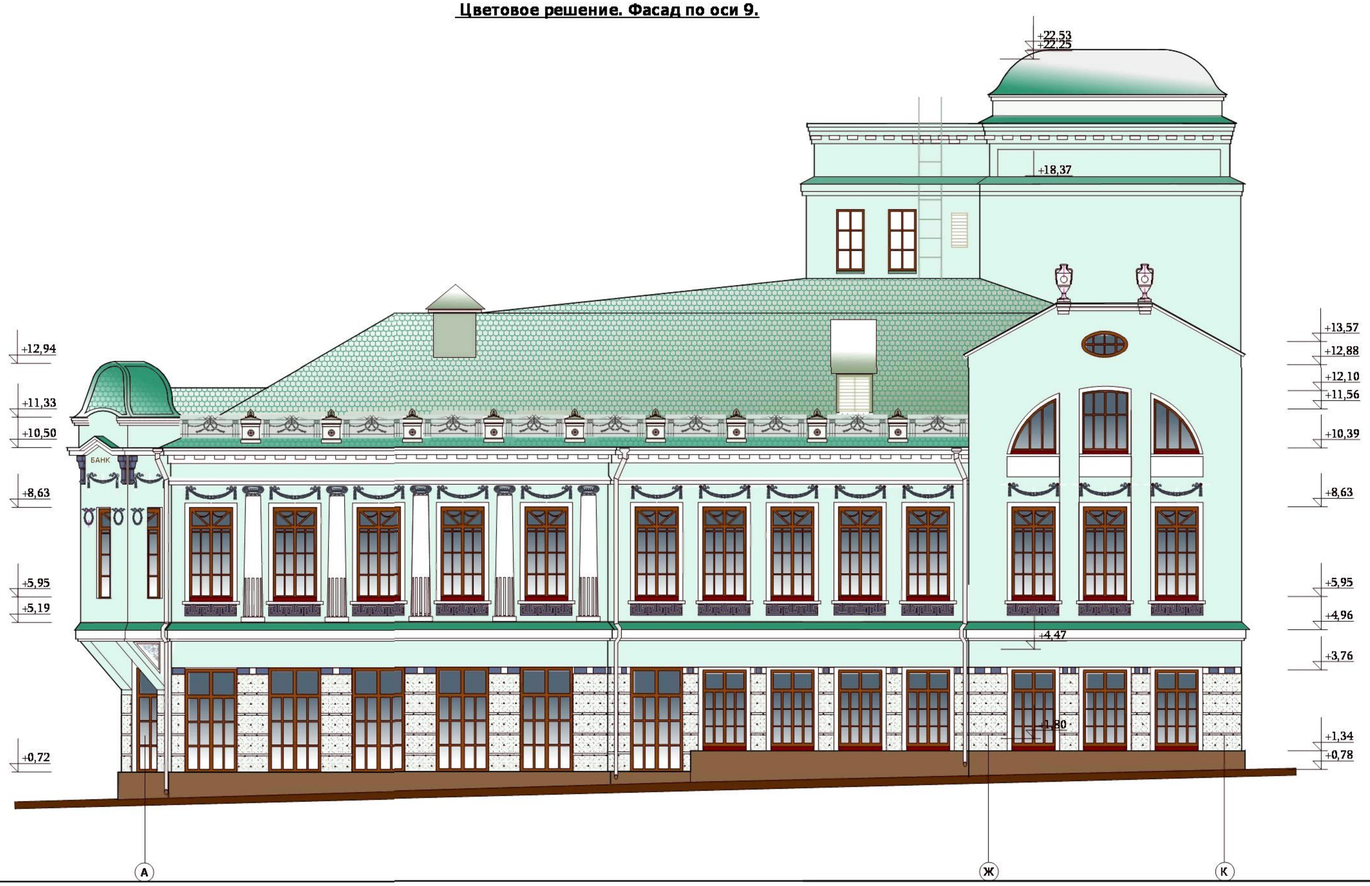

Условные обозначения

Основные поверхности стен - штукатурка с покраской фасадной краской на силиконовой основе.
Цвет - по каталогу фирмы Caparol Saibei 14 (RAL 6019 Weibgrun).

Полуколонны, карнизы, ниши, - Cosmos 18 (белый).
Кронштейны, пояс (миандр), база колонн, гирлянды, венки - Cosmos 0 (серо-синий). RAL 5023 fernblau.

Цоколь существующий с облицовкой из гранитной плитки. Цвет - красно-коричневый.

Оконные переплеты - существующие по современной технологии оконных систем (из металлопластика). Цвет - коричневый.

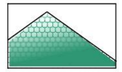

Кровля - существующая из металлочерепицы.
Цвет- зеленый

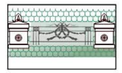

Существующее кованое металлическое ограждение кровли. Цвет- черный.
Столбики окрасить. Цвет- зеленый.
Декоративные элементы столбиков навершья (пальметы) и розетки - цвет серый.

						ГК от 15 августа 2011г.		АС
						Объект культурного наследия регионального значения "Типиграфия А.Т.Токарева", 1910-е г.г. по адресу: г.Ульяновск, ул.Гончарова, д.50/1		
Измен	Кол.уч.	Лист	Nдокум	Подпись	Дата			
ГИП		Парамонова				Ремонтно-реставрационные работы.	Стадия	Лист	Листов
ГАП		Кокарева					РД	7	
Разработал		Кокарева							
Проверил		Ивакина				Цветовое решение. Фасад по оси 9.	Средневолжский филиал ФГУП института "Спецпроектреставрация"		

А3*2

инв.№подл	подпись и дата	взамен инв №
33133		

Фасад по оси 4.

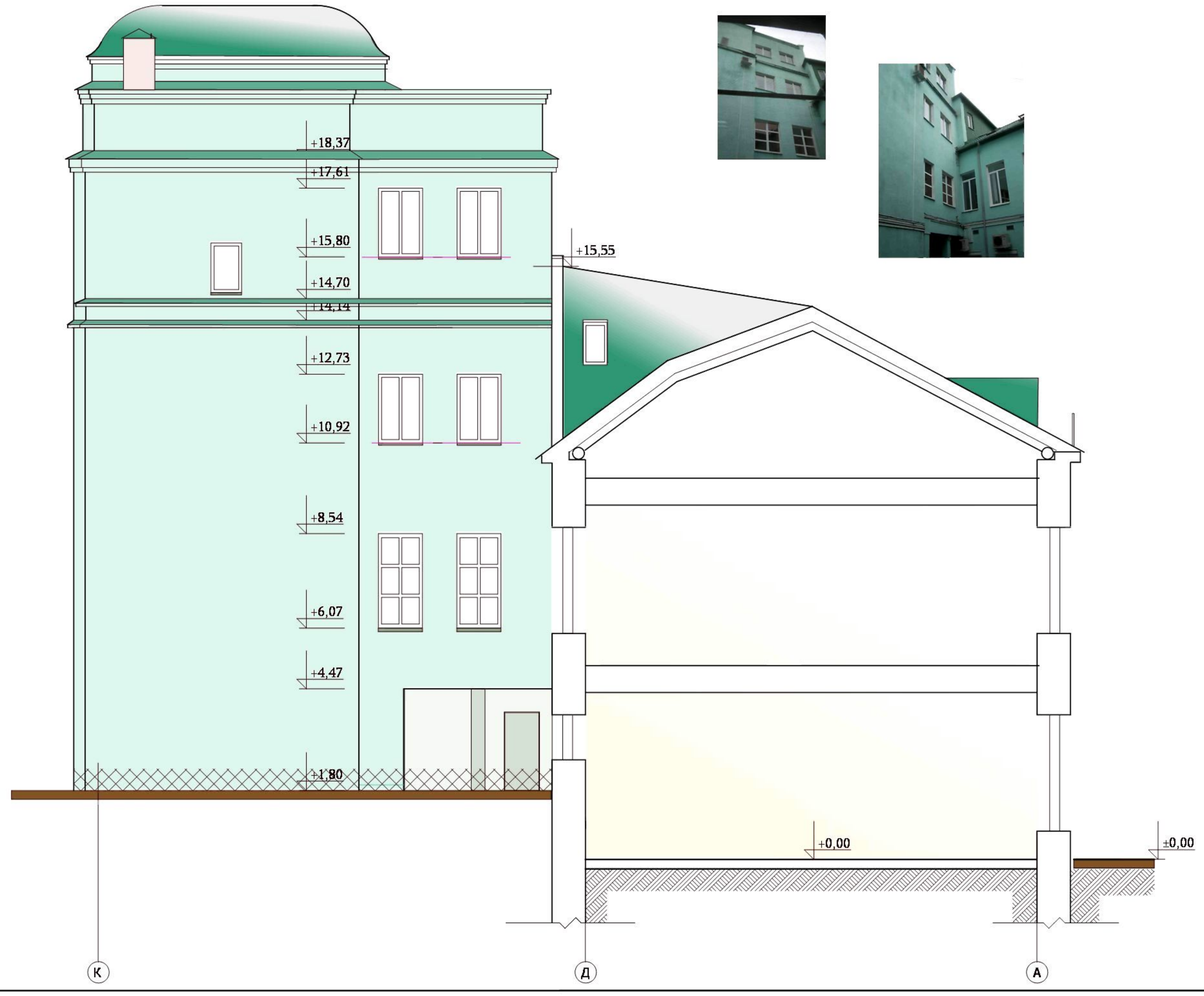

Современное состояние

Условные обозначения

Основные поверхности стен - штукатурка с покраской фасадной краской на силиконовой основе.
Цвет - по каталогу фирмы Caparol Saibei 14 (RAL 6019 Weibgrun).

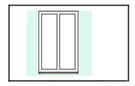

Оконные переплеты - существующие по современной технологии оконных систем (из металлопластика). Цвет - белый.

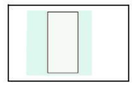

Металлическая наружная дверь существующая.
Цвет - серо-зеленый.

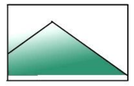

Кровля - существующая металлическая.
Цвет- зеленый

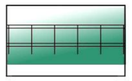

Металлическое проектируемое ограждение кровли. Цвет- черный.

Стены здания и колонны очистить от окрасочных слоев, зашпалевать , загрунтовать и окрасить заново. Площадь обрабатываемых поверхностей, включая откосы здания, стен составляет -259,00м2.

Стены здания, в указанных штриховкой поверхностях, выше отм 1,87 очистить от старых штукатурных слоев до кирпичной кладки, обработать составом для нейтрализации солей. Оштукатурить заново, загрунтовать и окрасить фасадной краской.
Площадь зачистки и обрабатываемых составом поверхностей стен составляет -8,00м2.

Венчающие карнизы здания ступенчатого очертания необходимо очистить от старых окрасочных слоев, зашпаклевать, загрунтовать и окрасить фасадной краской по системе"Caparol" (Германия).
Общая развернутая поверхность составляет -14,80м2.

Междуэтажный пояс на отм 18,37 ступенчатого очертания необходимо очистить от старых окрасочных слоев, зашпаклевать, загрунтовать и окрасить фасадной краской по системе"Caparol" (Германия).
Общая развернутая поверхность составляет -7,50м2.

Междуэтажный пояс на отм 14,20 и 14,70 ступенчатого очертания необходимо очистить от старых окрасочных слоев, зашпаклевать, загрунтовать и окрасить фасадной краской по системе"Caparol" (Германия). Общая развернутая поверхность составляет -5,20м2.

Существующую наружную металлическую дверь очистить от старых окрасочных слоев, зашпаклевать, загрунтовать и окрасить заново.

						ГК от 15 августа 2011г.		АС
						Объект культурного наследия регионального значения "Типиграфия А.Т.Токарева", 1910-е г.г. по адресу: г.Ульяновск, ул.Гончарова, д.50/1		
Измен	Кол.уч.	Лист	№докум	Подпись	Дата			
ГИП		Парамонова				Ремонтно-реставрационные работы.	Стадия: РД	Лист: 9 / Листов:
ГАП		Кокарева						
Разработал		Кокарева				Фасад по оси 4.	Средневолжский филиал ФГУП института "Спецпроектреставрация"	
Проверил		Ивакина						

инв.№подл	подпись и дата	взамен инв №
33137		

А3*2

Звено ограждения кровли

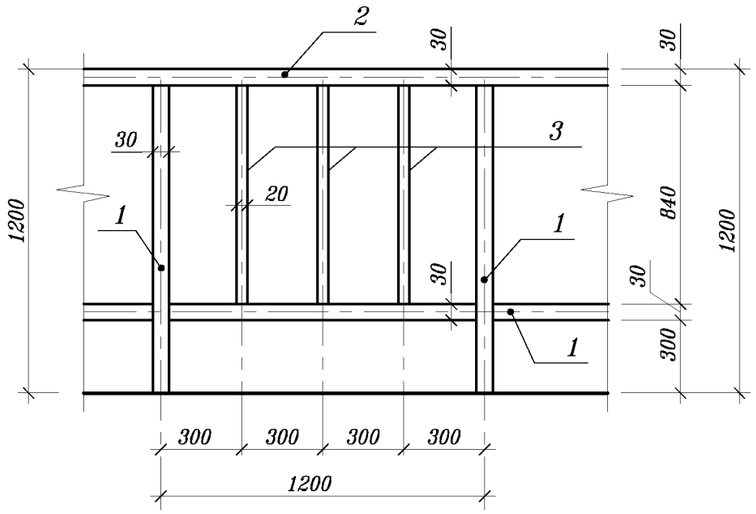

1-1

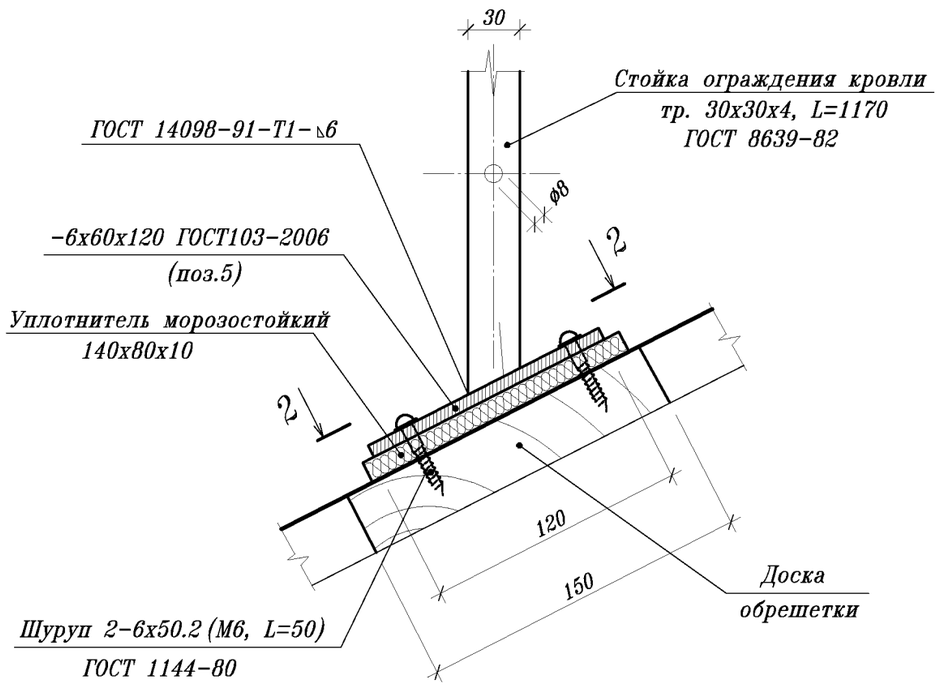

Спецификация элементов кровли.

Марка поз.	Обозначение	Наименование	Кол шт.	Вес ед. кг.	Общий вес,кг.
		Ограждение кровли- 80,0п.м.			1024,5
1	ГОСТ 8639-82	Труба 30х30х4х1170	139	3,56	494,8
2	ГОСТ 8639-82	Труба 30х30х4, L=80,0п.м.	—	3,04	243,2
3	ГОСТ 8639-82	Труба 20х20х2х840	203	0,91	184,7
4	ГОСТ 103-2006	-4х30х1120	70	1,05	73,5
5	ГОСТ 103-2006	-6х60х120	70	0,34	23,8
6	ГОСТ 1144-80	Шуруп 2-6х50.2	230	0,01	1,50
7	ГОСТ 1144-80	Шуруп 2-8х60.2	150	0,02	3,00

Сечение "1-1" указано на листе АС-

Сечение "2-2" см. лист АС-

Данный лист читать совместно с листами АС

Изм.	Кол.уч.	Лист	Nдок	Подпись	Дата
ГАП		Кокарева			
Разраб.		Парамонова			
Проверил		Атаулова			

2011 | ГК от 15 августа 2011г. | АС

Объект культурного наследия регионального значения "Типография А.Т.Токарева", 1910-е г.г. по адресу: г.Ульяновск, ул.Гончарова, д.50/1

Ремонтно-реставрационные работы

Стадия	Лист	Листов
РД		

Ограждение кровли
Спецификация

Средневолжский филиал ФГУП института "Спецпроектреставрация"

Формат А3

Взам. инв. № | Подпись и дата | Инв. № подл. 33189

Схема ограды по ул. Д.Ульянова

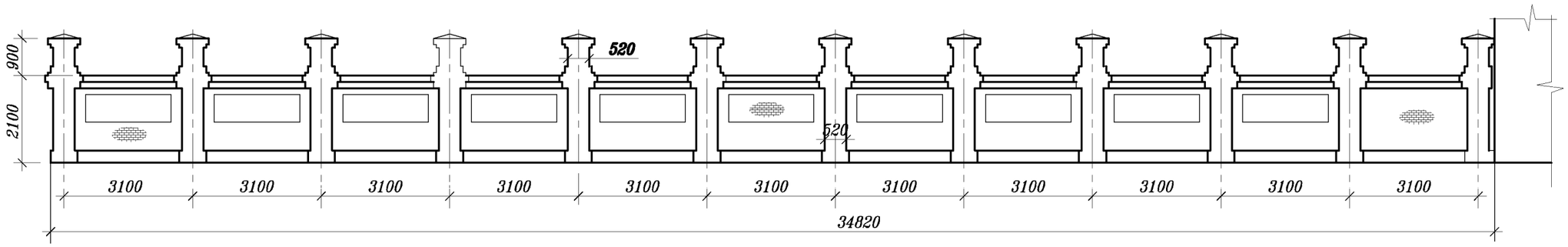

Проектом предусматривается производство работ по реставрации ограды, включающее следующие работы:

- –демонтаж штукатурки по всей площади ограды;
- –обессоливание кирпичной кладки;
- –укрепление и обеззараживание кирпичной кладки;
- –оштукатуривание кирпичной кладки.

Обессоливание кирпичной кладки производится смывкой высолов фирмы "Олимп", которая обильно наносится на очищенную поверхность и смывается большим количеством воды.

Высушенную стену обработать укрепляющим составом "Пропитка для камня" фирмы "Олимп".
Пропитка, глубоко проникая в материал, блокирует поры и капилляры и предотвращает появление грибка и солевой деструкции.

Площадь обрабатываемой поверхности – 175,0м^2

Инв. № подл.	Подпись и дата	Взам. инв. №
33192		

Изм.	Кол.уч.	Лист	Nдок	Подпись	Дата
ГАП		Кокарева			
Разраб.		Парамонова			
Проверил		Атаулова			

2011	ГК от 15 августа 2011г.	АС
Объект культурного наследия регионального значения "Типография А.Т.Токарева", 1910–е г.г. по адресу: г.Ульяновск, ул.Гончарова, д.50/1		
Ремонтно реставрационные работы	Стадия: РД	Лист / Листов
Ограда (забор)	Средневолжский филиал ФГУП института "Спецпроектреставрация"	

Формат А3

Элемент снегозадержания

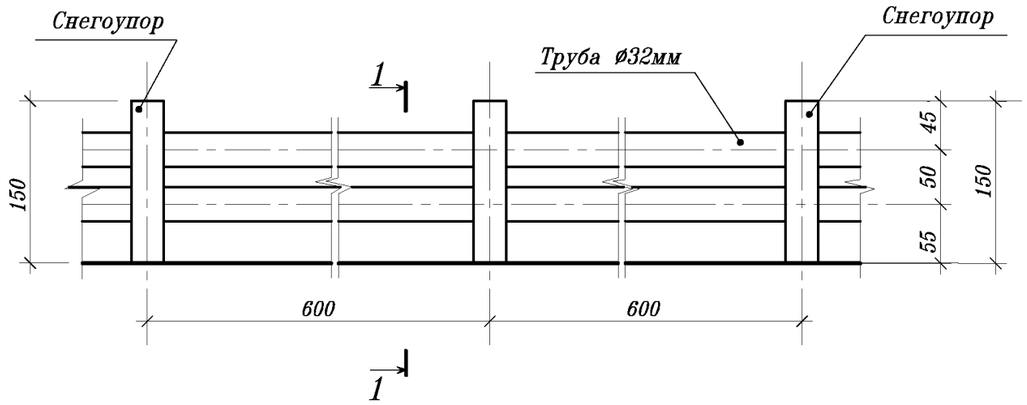

1 – 1

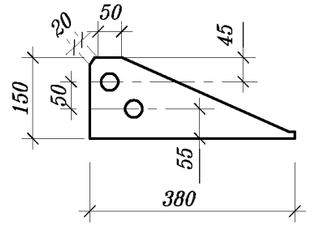

Опоры снегоупора закрепляются прочно сквозь покрытие кровли кровли саморезами с шагом 600мм. Отверстия уплотняются резиновыми прокладками, под нижним креплением необходимо установить две уплотнительные резины.

Спецификация элементов кровли.

Марка поз.	Обозначение	Наименование	Кол шт.	Вес ед. кг.	Общий вес,кг.
Снегозадержание кровли– 69,0п.м.					
1	"Orima–Tuote Oy"	Снегоупор (уголок)	140	2,03	284,20
2	"Orima–Tuote Oy"	Снегостопорная труба, L=3000	46	9,15	420,90
3	"Orima–Tuote Oy"	Заглушка торцевая	140	—	—
4	"Orima–Tuote Oy"	Саморез 6х60	280	0,01	2,80
5	"Orima–Tuote Oy"	Употнитель резиновый	280	—	—

Снегозадержатели крепятся к сплошной обрешетке на расстоянии 1,0м от края карниза.

На участке кровли, где есть мансардные окна (ось"Д" м/о "3–4"), снегозадержатели устанавливаются выше этих окон.

Данный лист читать совместно с листом АС–0

Изм.	Кол.уч.	Лист	Nдок	Подпись	Дата
ГАП		Кокарева			
Разраб.		Парамонова			
Проверил		Атаулова			

2011 | ГК от 15 августа 2011г. | АС

Объект культурного наследия регионального значения "Типография А.Т.Токарева", 1910–е г.г. по адресу: г.Ульяновск, ул.Гончарова, д.50/1

Ремонтно реставрационные работы

Стадия	Лист	Листов
РД		

Система снегозадержания

Средневолжский филиал ФГУП института "Спецпроектреставрация"

Формат А3

Взам. инв. №

Подпись и дата

Инв. № подл. 33191

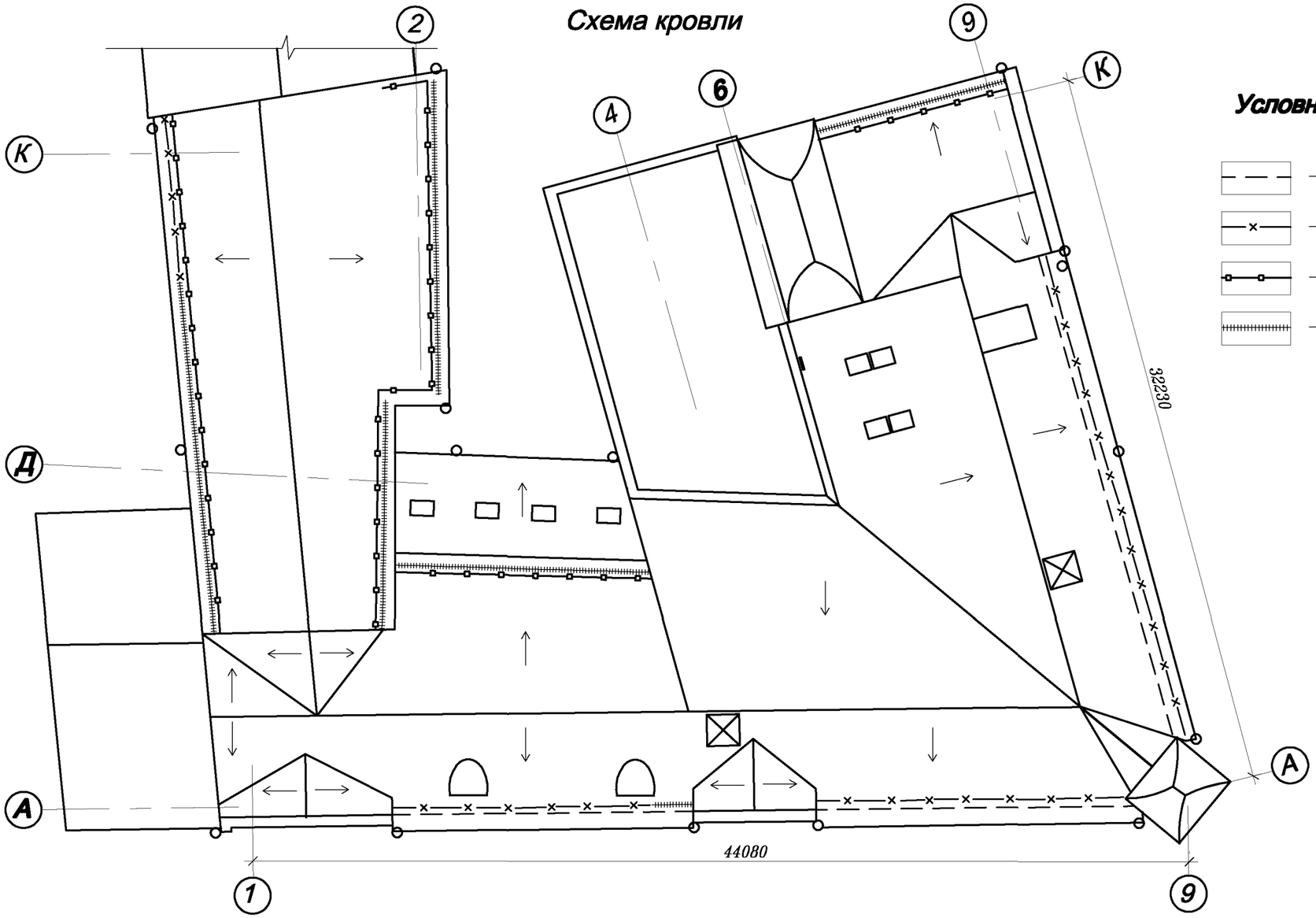

Условные обозначения

- Существ. ограждение
- Существ. снегоупор
- Проектир. ограждение
- Проектир. снегоупор

Ограждение кровли –80п.м.
Система снегозадержания –69,0п.м.

Данный лист читать совместно с листами АС- , АС-

Изм.	Кол.уч.	Лист	Nдок	Подпись	Дата
ГАП		Кокарева			
Разраб.		Парамонова			
Проверил		Атаулова			

2011 | ГК от 15 августа 2011г. | АС

Объект культурного наследия регионального значения "Типография А.Т.Токарева", 1910-е г.г. по адресу: г.Ульяновск, ул.Гончарова, д.50/1

Ремонтно реставрационные работы

Стадия	Лист	Листов
РД		

Схема кровли
Ограждение кровли
Система снегозадержания

Средневолжский филиал ФГУП института "Спецпроектреставрация"

Формат А3

Взам. инв. №
Подпись и дата
Инв. № подл. 33188

Деталь ограждения кровли

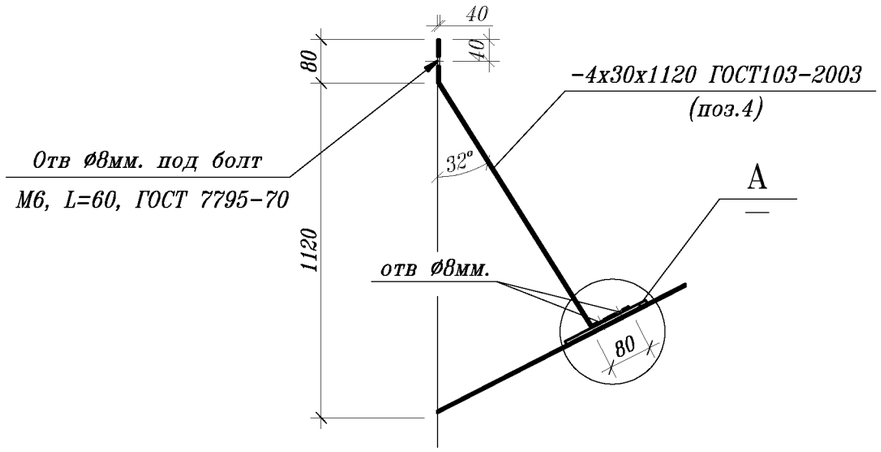

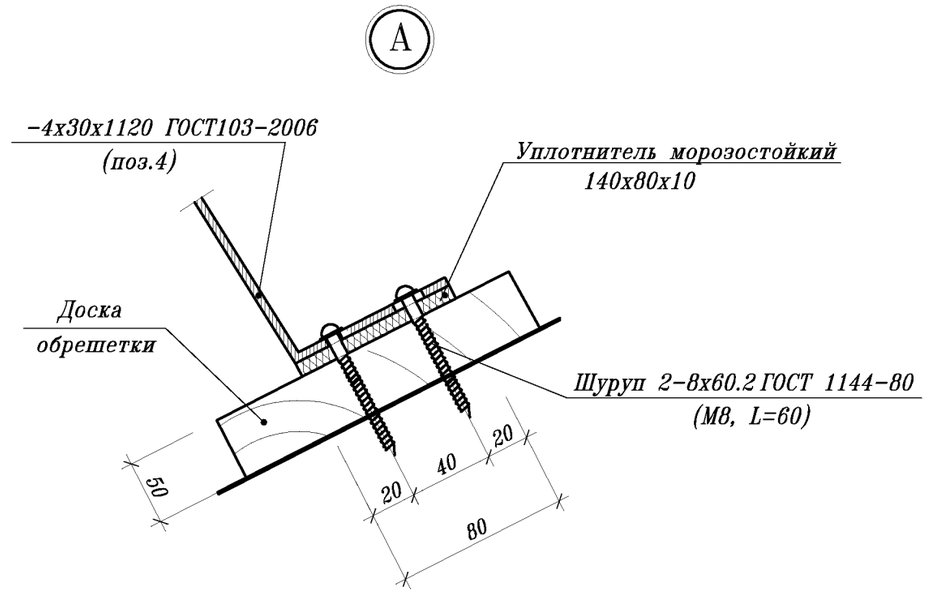

2-2

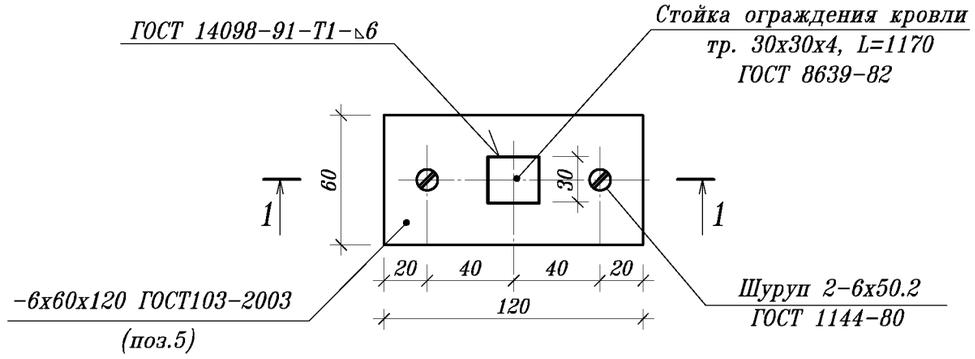

Спецификацию см. лист АС-

Поз.5

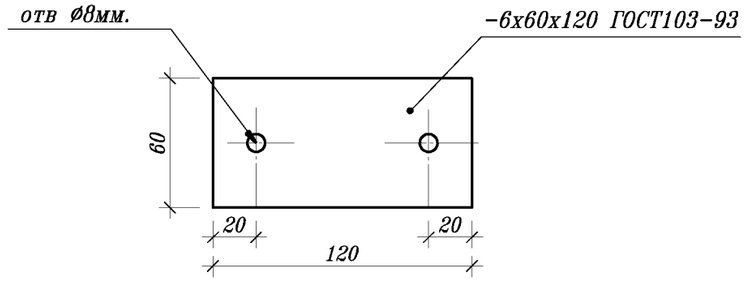

						2011	ГК от 15 августа 2011г.		АС
						Объект культурного наследия регионального значения "Типография А.Т.Токарева", 1910-е г.г. по адресу: г.Ульяновск, ул.Гончарова, д.50/1			
Изм.	Кол.уч.	Лист	Nдок	Подпись	Дата				
ГАП		Кокарева				Ремонтно реставрационные работы	Стадия	Лист	Листов
Разраб.		Парамонова					РД		
Проверил		Атаулова				Ограждение кровли Узлы.	Средневолжский филиал ФГУП института "Спецпроектреставрация"		

Взам. инв. №

Подпись и дата

Инв. № подл. 33190

Формат А3

Фасад по оси К.

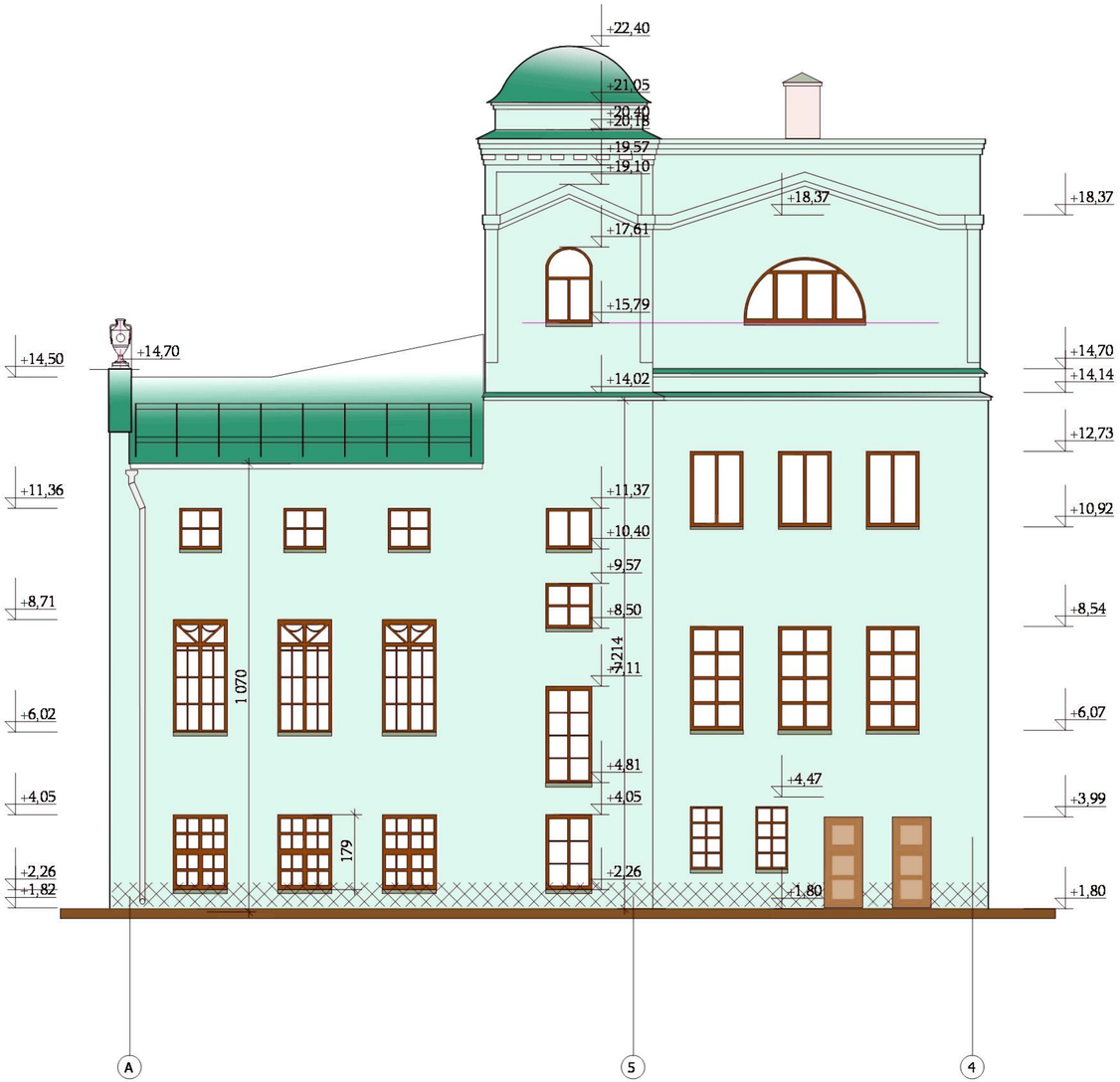

Условные обозначения

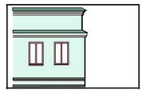

Основные поверхности стен - штукатурка с покраской фасадной краской на силиконовой основе.
Цвет - по каталогу фирмы Caparol Saibei 14 (RAL 6019 Weibgrun).

Оконные переплеты - существующие по современной технологии оконных систем (из металлопластика). Цвет - белый.

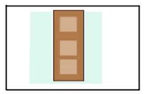

Наружная деревянная дверь существующая.
Цвет - серо-зеленый.

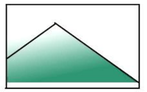

Кровля - существующая металлическая.
Цвет- зеленый

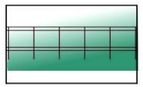

Металлическое проектируемое ограждение кровли. Цвет- черный.

Стены здания и колонны очистить от окрасочных слоев, зашпалевать , загрунтовать и окрасить заново. Площадь обрабатываемых поверхностей стен составляет -280,50м2.

Стены здания, в указанных штриховкой поверхностях, выше отм 1,87 очистить от старых штукатурных слоев до кирпичной кладки, обработать составом для нейтрализации солей. Оштукатурить заново, загрунтовать и окрасить фасадной краской.
Площадь зачистки и обрабатываемых составом поверхностей стен составляет -10,00м2.
Венчающие карнизы здания ступенчатого очертания необходимо очистить от старых окрасочных слоев, зашпаклевать, загрунтовать и окрасить фасадной краской по системе"Caparol" (Германия).
Общая развернутая поверхность составляет -12,80м2.

Междуэтажный пояс на отм 18,37 ступенчатого очертания необходимо очистить от старых окрасочных слоев, зашпаклевать, загрунтовать и окрасить фасадной краской по системе"Caparol" (Германия).
Общая развернутая поверхность составляет -7,50м2.

Междуэтажный пояс на отм 14,20 и 14,70 ступенчатого очертания необходимо очистить от старых окрасочных слоев, зашпаклевать, загрунтовать и окрасить фасадной краской по системе"Caparol" (Германия). Общая развернутая поверхность составляет -3,00м2.

По истечении срока эксплуатации существующую входную дверь заменить на новую дубовую в соответствии с проектом. Отремонтировать дверную ручку.

На кровле дворового пристроя установить металлическое ограждение (Н=1.20м), протяженностью 8,40м.

Демонтировать существующие водосборные желоба, водоприемные воронки и водосточные трубы .
Установить новые трубы из оцинковакнного металла с полимерным покрытием - 9,5 п.м.
Диаметр труб 150мм. Цвет - серый. Общая длина водосборных желобов -12,50п.м.

						ГК от 15 августа 2011г.			АС
						Объект культурного наследия регионального значения "Типография А.Т.Токарева", 1910-е г.г. по адресу: г.Ульяновск, ул.Гончарова, д.50/1			
Измен	Кол.уч.	Лист	Nдокум	Подпись	Дата				
ГИП		Парамонова				Ремонтно-реставрационные работы.	Стадия	Лист	Листов
ГАП		Кокарева					РД	8	
Разработал		Кокарева							
Проверил		Ивакина				Фасад по оси К.	Средневолжский филиал ФГУП института "Спецпроектреставрация"		

А3*2

инв.№подл	подпись и дата	взамен инв №
33136		

Декоративный элемент эркера

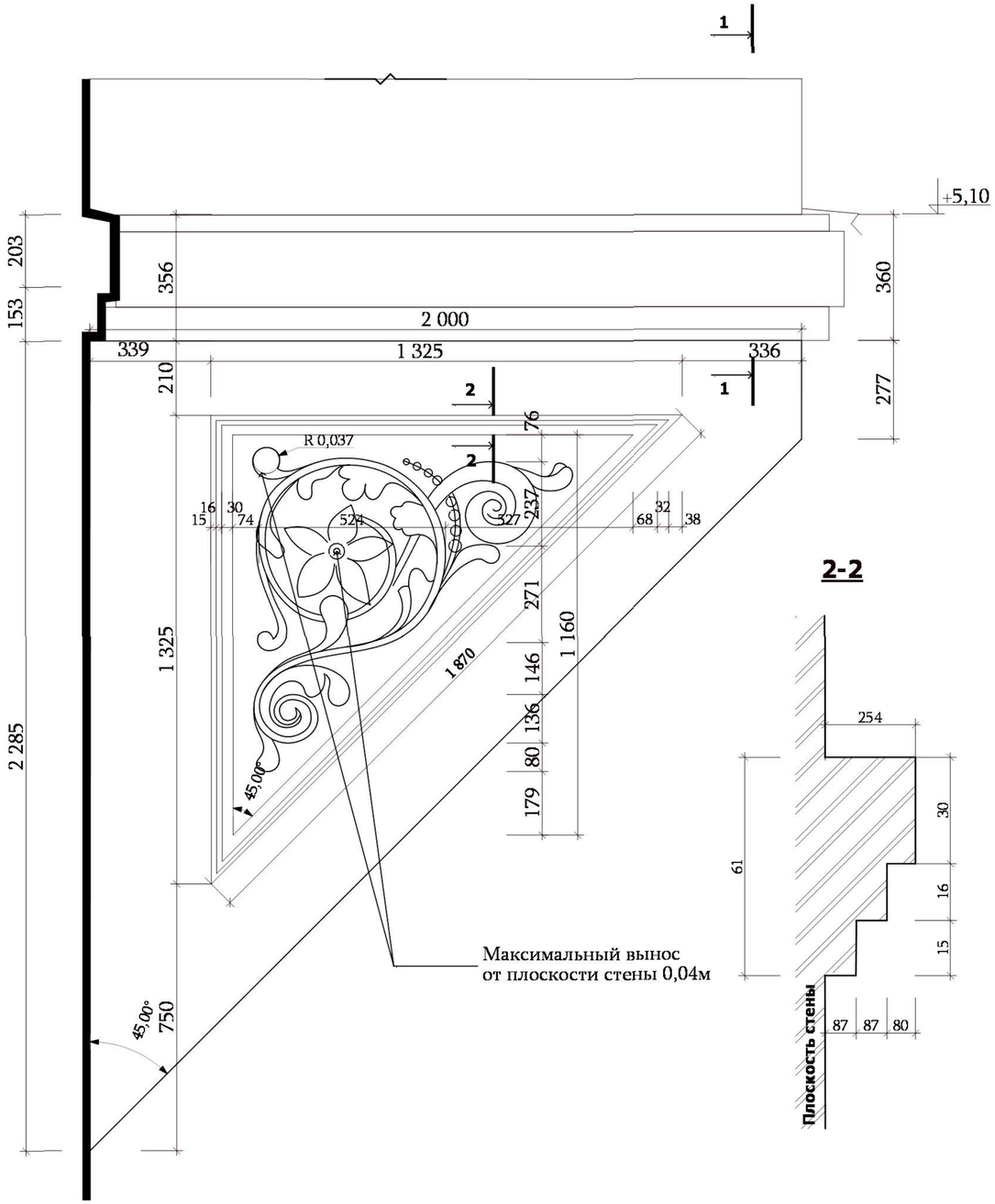

1-1
Профиль междуэтажного карниза

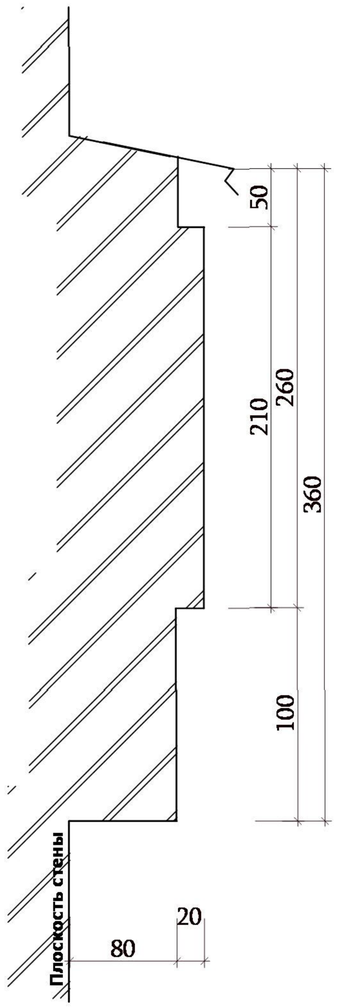

2-2

Декоративный элемент эркера. (современное состояние)

						ГК от 15 августа 2011г.		АС
						Объект культурного наследия регионального значения "Типография А.Т.Токарева", 1910-е г.г. по адресу: г.Ульяновск, ул.Гончарова, д.50/1		
изм	кол	лист	№док	подпись	дата			
ГИП		Парамонова				Ремонтно-реставрационные работы.	стадия	лист	листов
ГАП		Кокарева					РД	29	
Разработал		Кокарева				Декоративный элемент эркера. Междуэтажный карниз на отм 5,10	Средневолжский филиал ФГУП института "Спецпроектреставрация"		
Проверил		Ивакина							

А3

инв.№подл	подпись и дата	взамен инв №
33131		

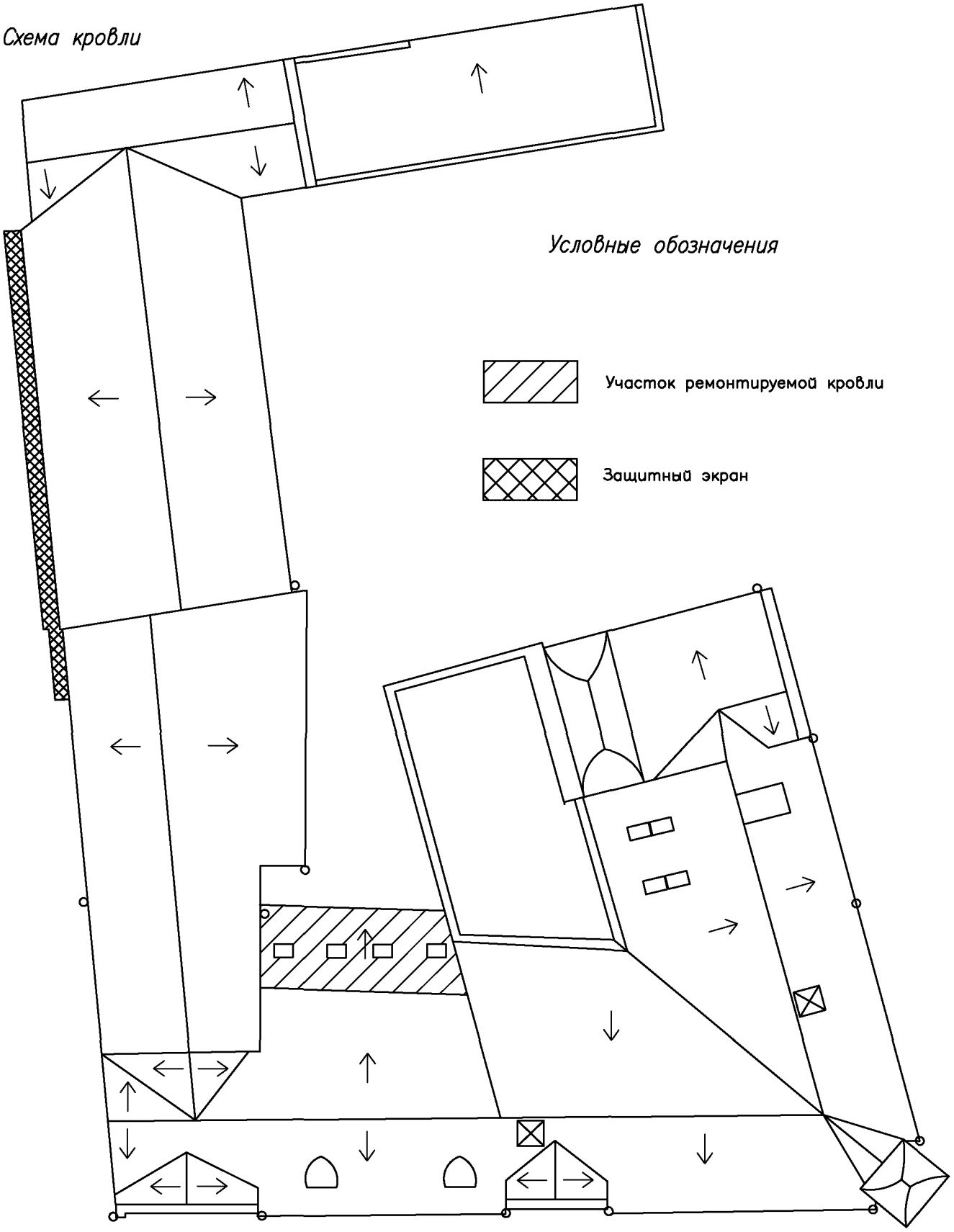

Взам. инв. N									
Подп. и дата									
						Управление Федерального казначейства по Ульяновской области г. Ульяновск, ул. Гончарова 50/1			
						Ремонтно-реставрационные работы	Стадия	Лист	Листов
Инв. N подл.	Разраб.						РД	1	
	Проверил								
						Схема кровли			
	Н.контр.					Защитный экран Ремонт части кровли			

Формат А4

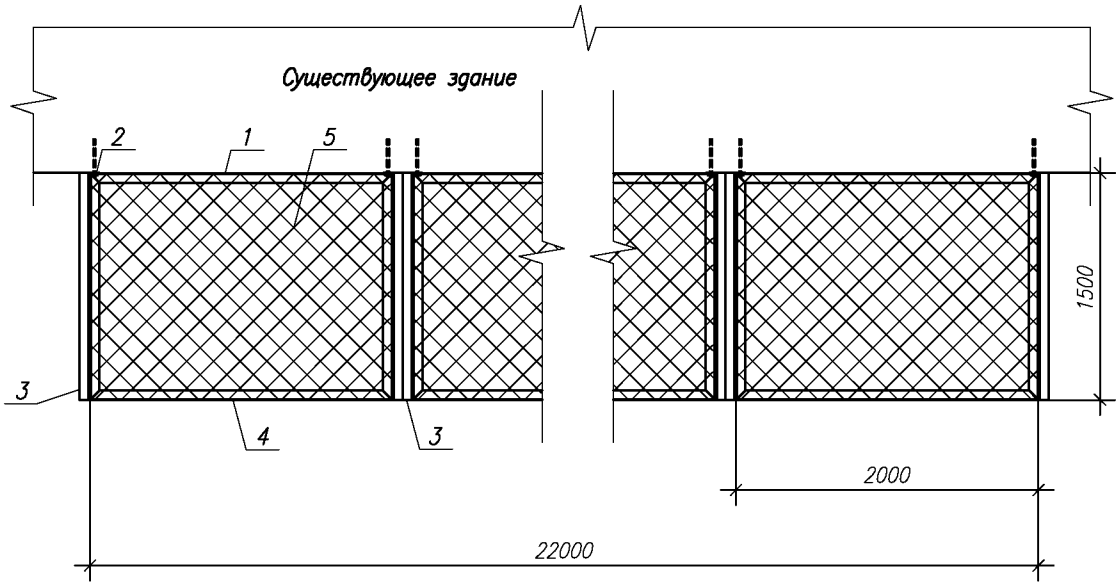

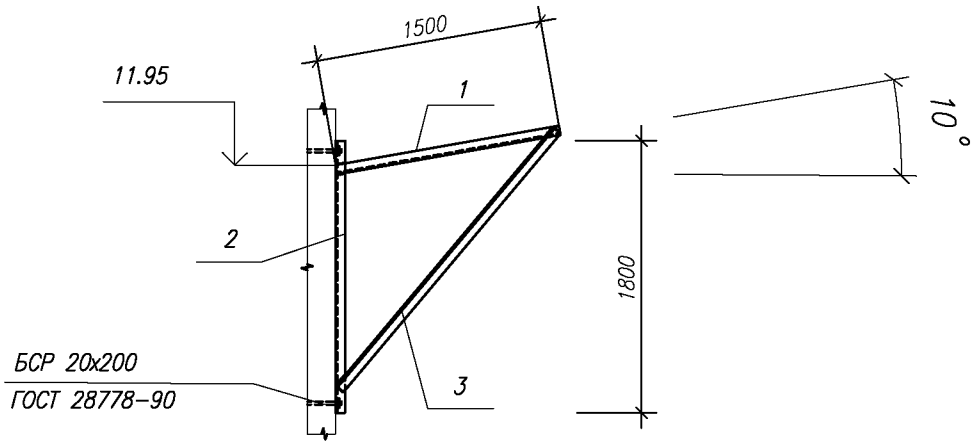

Поз.	Обозначение	Наименование	Кол.	Масса ед. кг
1	ГОСТ 8509-93	L 63х63х5 ℓ=1480	22	7.12
2	ГОСТ 8509-93	L 63х63х5 ℓ=1800	22	8.66
3	ГОСТ 8509-93	L 63х63х5 ℓ=2230	22	10.73
4	ГОСТ 8509-93	L 63х63х5 ℓ=2000	22	9.62
5	ГОСТ 6727-80	В-I φ5 ℓ=47000	11	6.77

Взам. инв. N 5

Подп. и дата

Инв. N подл.

Управление Федерального казначейства по Ульяновской области
г. Ульяновск, ул. Гончарова 50/1

Ремонтно-реставрационные работы

Стадия	Лист	Листов
РД	2	

Разраб.
Проверил
Н.контр.

Защитный экран
"Снегоуловитель"

Формат А4